Key & Lock Catalog




キー&ロック総合カタログ 2022

# 安らぎと潤いに満ちた快適なヒューマンライフを
# キー&キーレス技術でお届けします。



株式会社アルファは1923年（大正12年）創業以来、日本の産業の近代化とともにキー&ロックメーカーとして歩んできました。
そして現在、日本で唯一の総合ロックメーカーとして自動車用キーセットをはじめとする
自動車部品、住宅用ロック、産業用ロック、ロッカーシステムなど様々な分野で
その時代の先駆けとなる商品を数多く生み出しています。

毎日、働いたり、遊んだり、くつろいでいる時間、その大切な時間をしっかりと守っていてくれる「鍵」は
暮らしの中でとても大切なアイテムです。
より一層の安全と安心、そして利便性をかね備えた強くて優しいセキュリティを目指し、
わたしたちは「キー&キーレス」技術で快適なヒューマンライフをお届けいたします。

## K e y　&　k e y l e s s



# 商品別一覧

INDEX


●各部の名称と働き P010
●防犯性能の高い建物部品 P012
●キーシリンダーについて P014
●キーシステム P015


## 電気錠

●認証方式

### パッシブ／非接触ICカード



WS800 P018

### 暗証番号方式／非接触ICカード



e-PPH P024



edロック PLUS P028

### 集合住宅向けトータル認証



WAY PLUS P034·P035

## 宅配ボックス

### IEB-70



P038

### ed-CUBE



P040

## メカ錠

### エントランスハンドルロック



3690-FLシリーズ P046



錠ケース 3790-60 P047



チューブラー本締錠 2190シリーズ P047



錠ケース CL-LE、CL-LE-A P048

### ノブ　Wロック



33S05シリーズ P049



33M05シリーズ（ミリオンロック） P050



間仕切用樹脂レバー 32M65シリーズ（ミリオンロック） P051



D36S05シリーズ P052

### ノブ　Wロック



D36M05シリーズ（ミリオンロック） P053



33KNシリーズ（ピンシリンダータイプ） P054



D36KNシリーズ（ディンプルキータイプ） P055

### ノブ　Aロック



N70シリーズ P056



N73シリーズ（ピンシリンダータイプ） P057

### 引戸用取替錠



F4056シリーズ（ディンプルキータイプ） P059



L4056シリーズ（ディンプルキータイプ） P060

## メカ錠

### 引戸用取替錠



LP4056シリーズ P061



A4056シリーズ P062



K4056シリーズ P063

### 取替シリンダー



FBロック P064

### 補助錠・面付本締錠



FB10AAR
(FBワンモアロック) P066



570シリーズ P067

### 補助錠・プッシュ栓錠



503、503B P068

### 補助錠・引戸窓用



515(貼ってガード)
貼ってメイト P069

### 抽出錠



4510シリーズ P070

### ロッカー錠



4580シリーズ P070

### シリンダー掛金錠



2550シリーズ P071

### スライディングロック

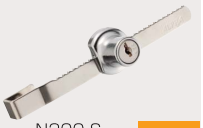

N200-S
(ガラスショーケース) P071

### ポストロック



4391、4392 P072

### アフターサービス用シリンダー

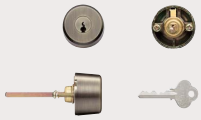

P074

## 南京錠

### カスタム南京錠



2790シリーズ



P078

### 標準タイプ



1000シリーズ P082

### 吊長タイプ



1000 L/Sシリーズ P083

### ストロングタイプ



N2740シリーズ P084

### 十角符号錠



2800
2880(可変式) P085

### ダイヤル南京錠



2820シリーズ P085

## 資料


- ●廃番商品のお知らせ P088
- ●防犯性能表示 P092
- ●取替、交換時の既設錠前機種の見分け方(電気錠・FBロックの場合) P093
- ●錠前のお手入れについて P094
- ●錠前の取扱い上の注意 P095
- ●アフターサービス・保証 P095

# 用途別インデックス

## ■マンション内を1つの鍵でトータル認証


WAY PLUS P034·P035


## ■戸建住宅の玄関に適した電気錠


マルチリーダーシステム WS800 P018


## ■鍵管理、鍵交換不要、賃貸物件の付加価値を高める


edロック PLUS P028

e-PPH P024


## ■オフィスの倉庫やサーバールームなどの鍵管理に


edロック PLUS P028


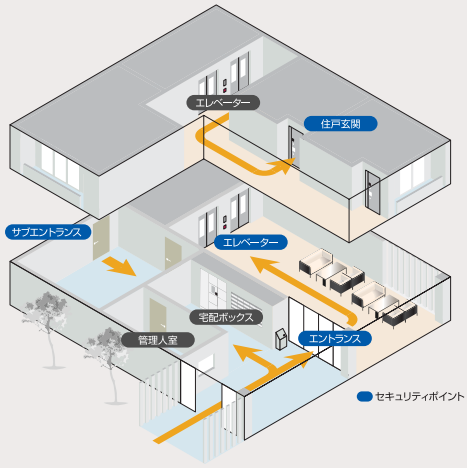







マルチリーダーシステム WS800



e-PPH



edロック PLUS

## ■おサイフケータイが鍵になる


マルチリーダーシステム WS800 P018


## ■防犯性を高める補助錠


FB10AAR（ワンモアロック） P066

570シリーズ（面付本締錠） P067


## ■旧機種デジタロックからの交換


edロックPLUS P028


## ■セキュリティ性の高い南京錠


カスタム南京錠（2790シリーズ） P078


## ■引戸錠を防盗性の高いディンプルキーにグレードアップ


F4056シリーズ P059


## ■アフターサービス用シリンダー


アフターサービス用取替えシリンダー P074


## ■多彩なニーズに対応した宅配ボックス


宅配ボックス IEB-70 P038

ed-CUBE P040




マルチリーダーシステム WS800



FB10AAR
（FBワンモアロック）



570シリーズ



カスタム南京錠



F4056シリーズ



宅配ボックス IEB-70

# 記号・名称インデックス


1
- 1000シリーズ（南京錠） P082
  - 1000-15
  - 1000-20
  - 1000-25
  - 1000-30
  - 1000-35
  - 1000-40
  - 1000-45
  - 1000-50
  - 1000-60
  - 1000-70
- 1000L/Sシリーズ（南京錠） P083
  - 1000-20 L/S
  - 1000-25 L/S
  - 1000-30 L/S
  - 1000-35 L/S
  - 1000-40 L/S-M
  - 1000-40 L/S-L
  - 1000-45 L/S
  - 1000-50 L/S

2
- 2190シリーズ（チューブラー本締錠） P047
  - FB2190-60-BK
  - 2190-60-BK
  - 2190-60-US32D
- 2550シリーズ（シリンダー掛金錠） P071
  - 2550-60
  - 2550-75
  - 2550-95
  - 2550-115
- 2740シリーズ（南京錠） P084
  - N2740-30
  - N2740-40
  - N2740-50
- 2790シリーズ（カスタム南京錠） P078
  - 2790-40BS
  - 2790-40BSL
  - 2790-40SS
  - 2790-40SSL
  - 2790-50BS
  - 2790-50BSL
  - 2790-50SS
  - 2790-50SSL
- 2800（符号錠） P085
  - 2800-25
  - 2800-30
  - 2800-35
- 2820（ダイヤル南京錠） P085
  - 2820-20
  - 2820-30
  - 2820-40

2
- 2880（符号錠） P085
  - 2880-30
  - 2880-35

3
- 32M65シリーズ（間仕切用樹脂レバー錠） P051
  - 32M65-PLV
- 33KNシリーズ取替ノブ（Wロック） P054
  - 33KN-TRW-32D-1型
  - 33KN-TRW-32D-2型
  - 33KN-TRW-32D-1F型
- 33M05シリーズ（Wロック） P050
  - 33M05-TRW-32D-100-ALU
  - 33M05-TRW-32D-100-TO
- 33S05シリーズ（Wロック） P049
  - 33S05-TRW-32D-60
  - 33S05-TRW-32D-64
  - 33S05-TRW-32D-100-ALU
- 3690FLシリーズ（エントランスハンドルロック） P046
  - FB3690FL-60-BK
  - 3690FL-60-BK
- 3790-60（エントランスハンドルロック用錠ケース） P047

4
- 4391（ポストロック） P072
- 4392（ポストロック） P072
- 4510シリーズ（抽出錠） P070
  - 4510-ST
  - 4510-LO
- 4580シリーズ（ロッカー錠） P070
  - 4580-ST
  - 4580-LO

5
- 503シリーズ（プッシュ栓錠） P068
  - 503
  - 503B
- 515（貼ってガード） P069
- 570シリーズ（面付本締錠） P067
  - 570
  - 570B
  - 570SAS
  - 570SAS-B

7
- 70シリーズ（Aロック） P056
  - N70U15-TR-32D-60/45
  - N70U65-TR-32D-60
- 73シリーズ（Aロック） P057
  - N73G25-TR-32D-60

**A**

- Aロックシリーズ（ノブ） P056
- A4056シリーズ（引戸錠） P062
  - A4056-ALU-B

**D**

- D36KNシリーズ（Wロック） P055
  - D36KN-TRW-32D-1型
  - D36KN-TRW-32D-2型
- D36M05シリーズ（Wロック） P053
  - D36M05-TRW-32D-100-ALU
  - D35M05-TRW-32D-100-TO
- D36S05シリーズ（Wロック） P052
  - D36S05-TRW-32D-60
  - D36S05-TRW-32D-64
  - D36S05-TRW-32D-100-ALU

**E**

- e-PPH P024
- edロック PLUS P028
- ed-CUBE P040

**F**

- F4056シリーズ（引戸錠） P059
  - F4056-ALU-B
  - F4056-ALU-S
- FBロック（取替シリンダー） P064
  - LA用
  - BH用
  - LE/LSP-A用
  - LE/LSP-B用
  - PMK用
  - RA用
  - HPD用
  - LE/LSP-B用 2KA
  - LE/LSP-A用 2KA
  - LE/LSP-A+B用 2KA
  - NDR用
  - 2190用
  - 3690用
  - 3690+2190用2KA
- FB10AAR（ワンモアロック） P066

**I**

- IEB-70（宅配ボックス） P038

**K**

- K4056シリーズ（引戸錠） P063
  - K4056-ALU-B
  - K4056-ALU-S
  - K4056-ALU-BK

**L**

- L4056シリーズ（引戸錠） P060
  - L4056-ALU-B
  - L4056-ALU-S
- LP4056シリーズ（引戸錠） P061
  - LP4056-ALU-B
  - LP4056-ALU-S

**N**

- N70シリーズ（Aロック） P056
  - N70U15-TR-32D-60/45
  - N70U65-TR-32D-60
- N73シリーズ（Aロック） P057
  - N73G25-TR-32D-60
- N200-S（スライディングロック） P071
- N2740シリーズ（南京錠） P084
  - N2740-30
  - N2740-40
  - N2740-50

**W**

- Wロックシリーズ（ノブ） P049
- WAY PLUS P034·P035
- WS200（edロックPLUS） P028
  - WS200-00
  - WS200-01
  - WS200-02
  - WS200-04
  - WS200-06
  - WS200-10
  - WS200-11
- WS210（edロックPLUS） P028
  - WS210-00
  - WS210-01
  - WS210-02
  - WS210-04
  - WS210-06
  - WS210-10
  - WS210-11
- WS800 P018

**ア**

- エントランスハンドルロック P046
- エントリーロック（WS800） P022

**カ**

- カスタム南京錠 P078

**サ**

- 十角符号錠 P085
- 錠ケース P047
- スライディングロック P071

**タ**

- ダイヤル南京錠 P085
- 宅配ボックス P038
- チューブラー本締錠 P047
- 電気錠 P018

**ナ**

- 南京錠 P082

**ハ**

- パッシブキー P018
- 貼ってガード(窓サッシ補助錠) P069
- 貼ってメイト P069
- 抽出（ひきだし）錠 P070
- ポストロック P072

**マ**

- メカ錠 P044

**ラ**

- ロッカー錠 P070

# 各部の名称と働き

## 錠前の各部の名称と働き

（※ケースロックタイプの代表例を示す）

取付図は右勝手状態を表しています。

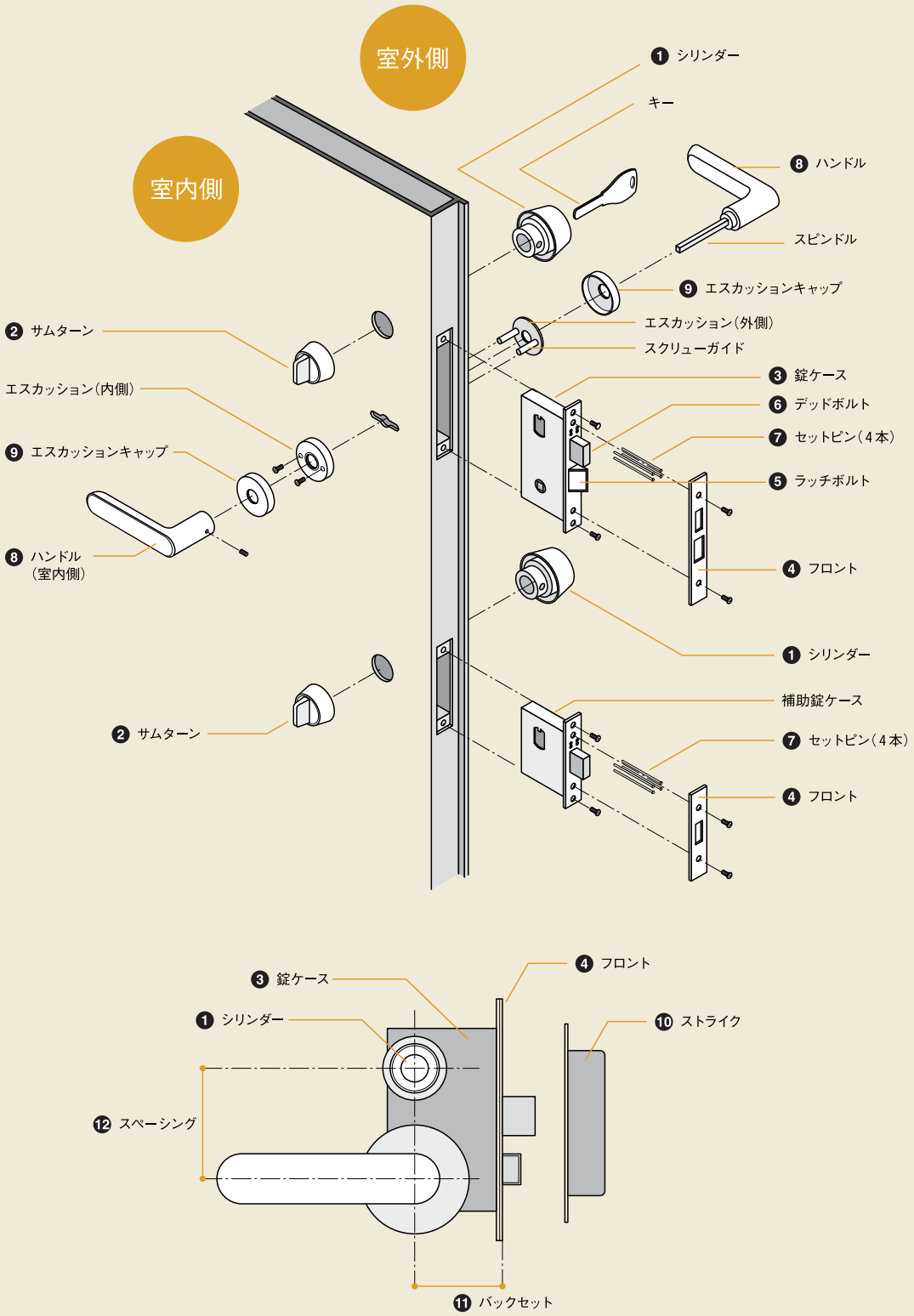

| 錠前の各部の名称 | 錠前の各部の働き |
|---|---|
| ❶シリンダー | キーの挿入部で、そのキーコードNo.のキー以外では施解錠できないようになっています。<br>ピンタンブラー式とディスクタンブラー式があり、各種キーシステムが構築できます。（コンストラクション・マスターキーシステム等） |
| ❷サムターン | 室内側からデッドボルトを出し入れするためのつまみ。 |
| ❸錠ケース | 錠前の主機構が納められていて、機能に合わせた各種タイプがあります。<br>取付上からも、ドアの中に納める彫り込み型と、ドア面に付ける面付け型があります。 |
| ❹フロント | 取付状態でドアの木口に出る面で、ラッチボルト、デッドボルトの出入りする角窓があります。 |
| ❺ラッチボルト | ドアが風等であおられないための仮止め用で、ハンドル（ノブ）で操作します。 |
| ❻デッドボルト | 施錠のためのかんぬきで、キー、サムターンで操作します。 |
| ❼セットピン | シリンダー、サムターンをケースに固定するもので、孔の中に貫通させて止めます。 |
| ❽ハンドル | 取っ手の役割を果たし、回転方向に作動することによりラッチの出し入れを行います。形状は各種あり、ノブタイプもあります。 |
| ❾エスカッションキャップ | 飾り座、ハンドル受けの役目をし、各種形状があります。外側の座にスクリューガイドを装着してあり、室内側で締め込み扉に固定します。 |
| ❿ストライク | ケースからでてくるラッチボルト、デッドボルトの受けで枠に取り付けます。前面の形状、調整式など各種あります。 |
| ⓫バックセット | ケースフロント面からシリンダーやハンドル（ノブ）の回転センターまでの水平方向の寸法を示します。<br>ドアの種類や状況に応じ各種の寸法があります。 |
| ⓬スペーシング | シリンダー中心からハンドル中心までの垂直方向の寸法を示します。 |

## ドアの開き勝手

日本の住宅のほとんどは開き戸、引き戸のある和洋折衷型が多いようです。当然のことながら開き戸、引き戸によって錠の選択が異なります。日本の住宅の場合、その習慣やスペースから開き戸の場合、外開きが多いことが特徴です。

### 開き戸の場合

ドアの外側に立ってみて、吊り元（丁番）が左側にあるものを左勝手、右側にあるものを右勝手とします。

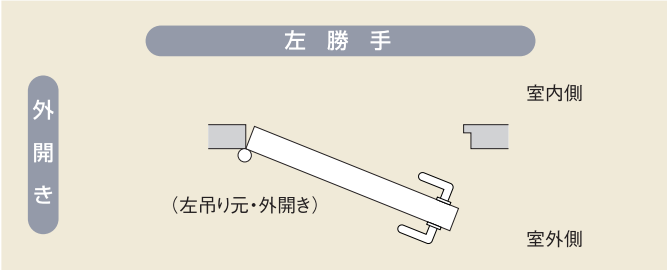


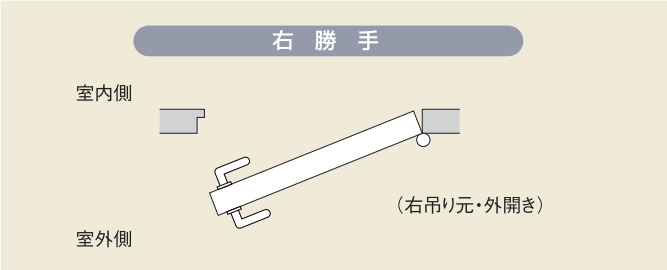


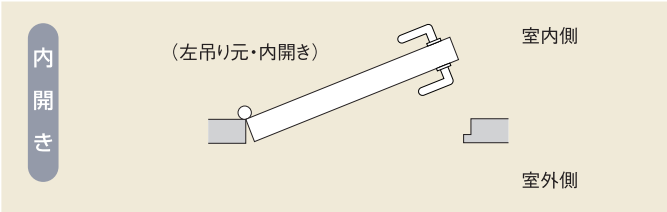


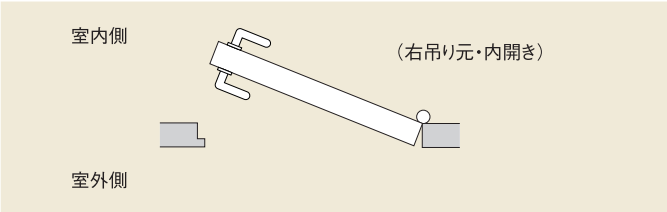


### 引き戸の場合

戸に向かって左側の戸が手前にあるものを左勝手、右側の戸が手前にあるものを右勝手とします。

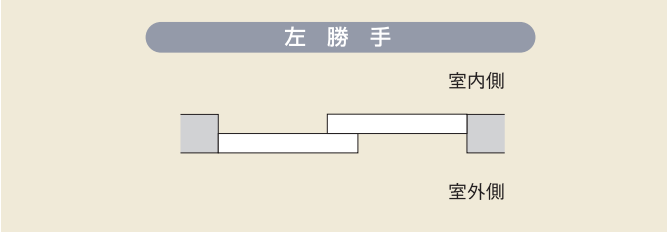


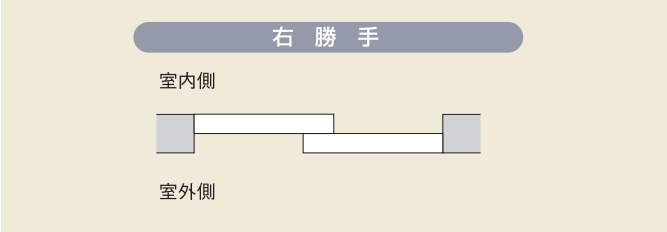

# 防犯性能の高い建物部品［現在提供可能な製品はありません］

平成16年4月1日に警察庁より防犯性能の高い建物部品の目録が公開されました。
この防犯性能の高い建物部品を防犯建物部品とよび、共通のCPマークを表示することができます。
この防犯建物部品は官民合同会議・防犯性能試験に合格し認定された製品です。

## 官民合同会議

**建物への侵入犯罪の防止を図るため、平成14年11月に「防犯性能の高い建物部品の開発・普及に関する官民合同会議」が設置されました。**
その設置趣旨は以下の通りです。

「最近における建物への侵入による犯罪の実体にかんがみ、関係する省庁および民間団体が建物部品の開発および普及の方策について検討を行うため、防犯性能の高い建物部品の開発・普及に関する合同会議を設置する。」
～防犯性能の高い建物部品の開発・普及に関する官民合同会議設置趣旨より～

平成15年10月に防犯性能の高い建物部品の試験基準が決定され、11月より試験が実施されました。平成16年4月に試験合格品が発表され、防犯性能の高い製品が「防犯建物部品」として公表されました。

防犯性能の高い建物部品目録のホームページ　http://www.cp-bohan.jp/

## 構成員

**官民合同会議に参加している関係団体**

- ●警察庁
- ●国土交通省
- ●経済産業省
- ●板硝子協会
- ●日本ウィンドウ・フィルム工業会
- ●社団法人 日本シャッター・ドア協会
- ●社団法人 日本サッシ協会
- ●社団法人 全国警備業協会
- ●社団法人 日本防犯設備協会
- ●日本ロック工業会
- ●財団法人 全国防犯協会連合会
- ●財団法人 ベターリビング
- ●社団法人 建築業協会
- ●社団法人 住宅生産団体連合会
- ●社団法人 日本建築士会連合会
- ●社団法人 日本建築家協会
- ●社団法人 日本建築士事務所協会連合会
- ●社団法人 日本損害保険協会

## 試験をする建物部品の種類

### （1）ドア

①ドア（A種）
（スイングドアのうち、ドア（B種）以外のものをいう。なお、試験細則はサッシと共通とする。）
②ドア（B種）
（主として中高層建物（ビル・マンション）の出入口に使用されるスチール製またはステンレス製のスイングドアをいう。）
③錠
（交換用シリンダーおよびサムターンを含む。）

### （2）窓

①サッシ
（スライディングドアを含む。）
②ガラス
③フィルム
④窓用雨戸および窓用面格子
（試験細則はサッシと共通とする。）
⑤窓用シャッター

### （3）シャッター

①重量シャッター
（シャッターのうち、窓シャッター以外のものであって、スラットの板厚が1.2mm以上あるものおよびこれと同等以上の防犯性能を有するものをいう。）
②軽量シャッター
（シャッターのうち、窓シャッターおよび重量シャッター以外のものをいう。）
③シャッター用スイッチボックス

**当社の防犯建物部品は（1）ドアの③錠に定められた試験に合格した製品です。**

## 錠、シリンダーおよびサムターンに関する試験の概要

**防犯性能の試験は3段階に分けて試験されます。最終の試験に合格した製品が防犯建物部品（官民合同会議試験合格品）となります。**

### 第1系列試験

応募した全ての製品について特殊な技能を持った複数の試験員が下記の5項目について試験を行います。基準以上の成績の製品が合格となります。

1］耐ピッキング試験
2］耐インプレッション試験
3］バイパス解錠試験
4］耐読み取り性能試験
5］サムターン解錠試験

### 第2系列試験

第1系列の合格品について複数の一般試験員が下記項目の試験を行います。基準以上の成績の製品が合格となります。

1］ドリリング試験
2］シリンダーのもぎ取り
3］シリンダープラグの引き抜き
4］シリンダープラグの捻り
5］デッドボルトの切断
6］携帯用ガスバーナー試験

### 第3系列試験

第2系列の合格品について一般試験員が行う試験です。予め決められた標準ドアと標準枠に製品を取り付け、一般試験員がバールを用いたドア錠こじ破りおよび受け座壊しを行います。いずれの場合もドアが開くまでの実動時間が5分以上かかる場合は合格となります。または、開き扉の彫込錠、面付錠および引戸錠においてJISA1542-2の「外力に対する性能」のグレード3以上の強度性能を持つ錠は第3系列の試験については合格とみなされます。

### 電気錠システム防犯性能試験

電気錠システム第1～第3系列の試験以外に、以下の試験基準を満たした製品が合格となります。

1.電気的攻撃試験
2.各システム固有の試験

なお、試験の詳細につきましては公益財団法人 全国防犯協会連合会のホームページ　http://www.cp-bohan.jp/　をご参照ください。

## EC-S1（本締電気錠）



配線攻撃やなりすまし対策が施された電気錠です。
かつベースとなる電気錠ケースにはバイパス解錠、ドリリング解錠、こじ破りの対策等が施され、防犯性能の高い錠ケースを作りあげています。また、搭載されているフォルストシリンダーには、各種対策に加えセキュリティカードで不正な鍵の複製を防止します。

### 配線攻撃対策

配線に攻撃されても容易に解錠できない制御方式を採用しています。

### なりすまし対策

錠ケースとコントロールユニット双方にIDコードを登録するため、不正に同機種のコントロールユニットを接続しても解錠させることはできません。

### ドリリング解錠対策

ケースへのドリリング攻撃に対してもプロテクタプレートで防御しています。

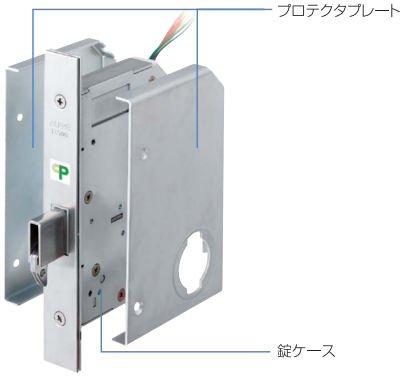


### バイパス解錠対策

錠ケースにあるわずかな隙間からのバイパス解錠も想定し、徹底的な対策を施しています。また、錠ケースにドリルで穴を開けてのバイパス解錠もできないようケースに1.6mm厚のプロテクタプレートを装着しています。

### 防犯サムターン

つまみに付いている2つのボタンを押しながらサムターンを回すことで施錠／解錠することができます。ボタンを押さないでサムターンだけを回しても、サムターンは空転するだけで施錠／解錠はできません。



### こじ破り対策

鎌式デッドで強化されたデッドボルトにより耐押し込み強度、耐側圧強度がいずれも10,000N以上をクリアーし、バールなどによる攻撃に対して抵抗力を発揮します。また、鎌には焼き入れ処理が施してあり、デッドボルトの切断に抵抗します。




### ドリリング解錠対策

シリンダーへのドリリング攻撃に対しても、焼き入れ部品で防御しています。

### 防犯性に優れたフォルストシリンダー

ピッキングに強い構造で左右上方向に最大19ピンまで配置が可能。鍵違いは最大489億通り（理論値）、使いやすいリバーシブルタイプのディンプルキーです。各種対策に加えセキュリティカードで不正な鍵の複製を防止します。




### 鍵穴壊し対策

下記の焼き入れ部品やシリンダー内部の超硬部品で、ホルソーでの鍵穴壊しに対しても高い抵抗力があります。




### シリンダーもぎ取り対策

シリンダーの外装部に、もぎ取り防止対策部品を装着しています。焼き入れ部品を装着しているため不正解錠工具を効果的に使用することができず、もぎ取りを困難にします。

# キーシリンダーについて

## キーシリンダーについて

### FBロック

●防犯性に優れた取替え用シリンダー。キー先端に埋め込まれたフローティングボールによりピッキングと不正なキー複製を防ぎます。
●水平方向に2列、斜め方向に2列にピンを配列、またアンチピッキングピンにより防犯性を高めました。
●最大20ピン、鍵違いは1300億通り（理論値）。リバーシブルタイプのディンプルカットのキーが5本付属します。



**防犯性にすぐれた取替え用シリンダー**

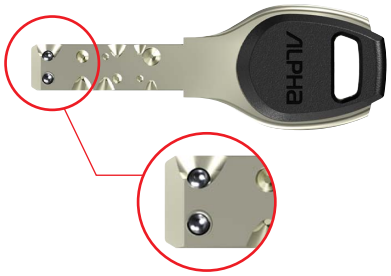


フローティングボールがキー複製を防止

### セキュリティーカード

●WS800とFBロックに付属するセキュリティカードはオーナーである事を証明する大切なカードです。
●このカードを提示いただいた場合のみ国内自社工場にてキーの複製をさせていただく安心システムです。




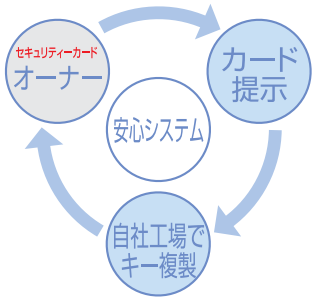

# キーシステム

## キーシステム

キーシステムにはいろいろな種類があります。これらのキーシステムを組み合わせ、目的に応じたキー管理システムをお選びいただけます。
●キーシステム対応シリンダー：フォルストシリンダー

### 単独キー（Keyed Different）

すべての錠前が、おのおの固有のキーを有し、共通のマスターキー(M.K.)を持たないものを単独キーといいます。

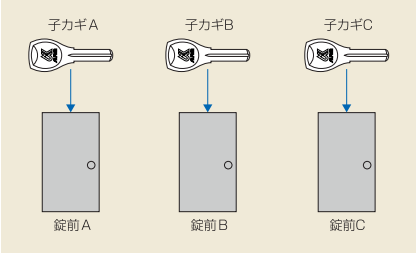


### 同一キーシステム（Keyed Alike）

いくつかの錠前のシリンダー構造（=キーナンバー）を同一のものとし、そのグループのどの子カギでも施解錠できるシステムです。

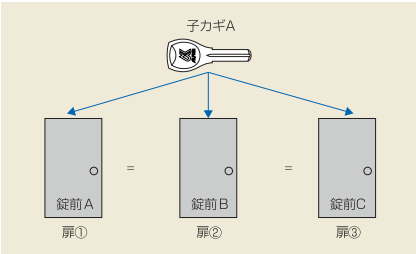


### 逆マスターキーシステム（R.M.K.）

いくつかの錠前を1つのグループとし、それぞれの錠前の子カギが特定箇所の錠前を施錠／解錠できるシステムです。この場合、そのグループに属する錠前群を「逆マスターするほう」と呼び、特定箇所の錠前を「逆マスターされるほう」と呼びます。

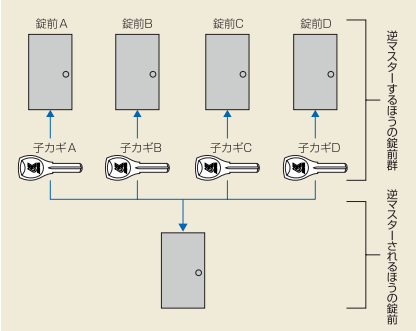


### マスターキーシステム（M.K.）

複数の異なる錠前を1グループとし、そのグループ内の錠前を別の1本のキー（マスターキー=M.K.）で施解錠できるシステムです。

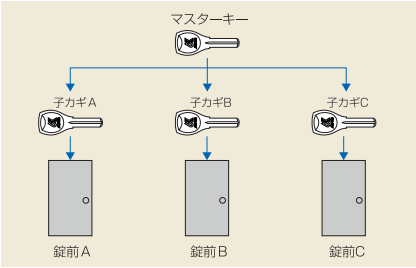


### コンストラクションキーシステム（C.N.K.）

工事期間中に使用するキーをコンストラクションキーといい、このキーでまとまったグループの錠前を施錠／解錠することが可能です。工事完了後、一度子カギで施解錠することにより、コンストラクションキーが使用不能となり、おのおのの錠前のキーでのみ施錠／解錠されるようになります。

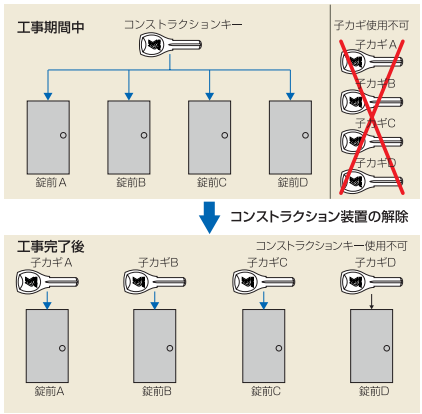


## キープランの例

建物のキープランは、その建物をどのように管理、運営していくのかを明確にし、その目的に従って各扉の施錠／解錠の計画と、キーそのものの管理計画を立案する必要があります。また、建物の将来の増改築や錠の交換の計画を考慮したうえで、キープランを確定し、規模を設定する必要があります。

### 集合住宅のキープラン例

集合住宅においては、共通出入口（エントランス）を設置する場合、防犯のために各住戸入口の子カギでエントランスの錠前を施錠／解錠できるシステム（逆マスターシステム）が一般的です。

#### 一般的逆マスターシステム

各住戸入口の子カギは逆マスターするほう、エントランスの錠前が逆マスターされるほうです。
※オートロックシステムを採用する場合は、電気錠やキースイッチが逆マスターされるほうとなります。

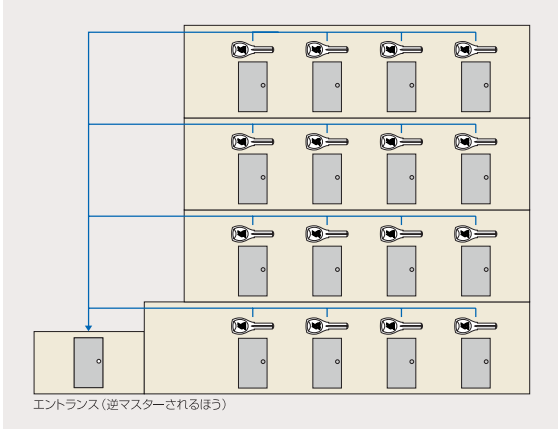



# Electronic lock

## 電気錠

# Contents


| | | |
|---|---|---|
| ●マルチリーダー電気錠システム（パッシブキー）（エントリーロック） | ●WS800マルチリーダー概要 | 018 |
| | ●パッシブキー概要 | 019 |
| | ●マルチリーダーシステム WS800寸法図 | 020 |
| | ●非接触ICカード概要 | 022 |
| | ●マルチリーダーシステム WS800防犯性能・仕様 | 023 |
| ●ePPH | ●ePPH | 024 |
| | ●ePPH仕様 | 025 |
| | ●ePPH寸法図 | 026 |
| ●edロック PLUS | ●edロック PLUS | 028 |
| | ●edロック PLUS寸法図 | 030 |
| | ●edロック PLUS仕様 | 031 |
| | ●edロック PLUS価格リスト・防犯性能 | 032 |
| | ●WS200-21ST CL-LE-A（自動施錠）の取付上の注意 | 033 |
| | ●edロック PLUS-OTP | 033 |
| ●WAY PLUS | ●WAY PLUS | 034 |

# WS800マルチリーダー概要

## 携帯器（電子キー）とICカードの併用が可能

携帯器（電子キー）とICカードの併用が可能です。大人の方には携帯器、お子様にはICカードと利用者に応じた選択ができます。




※実際は壁への取り付けとなります。

※携帯器の揺れを検知している場合のみ施錠/解錠操作ができます。
※作動範囲は、設置環境により変化します。

## かざすだけの簡単操作

専用のICカードをリーダー部にかざすだけで簡単に施錠・解錠ができます。




## 構成図

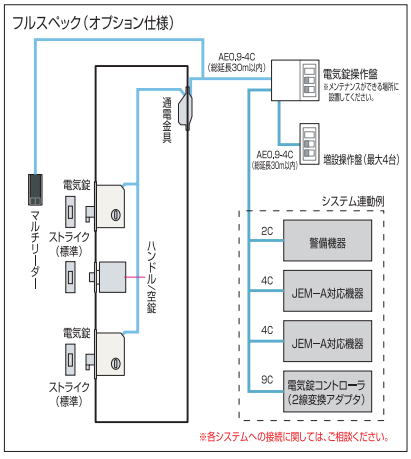


## 便利で安心な施錠機能

室内から上側のサムターンを回して施錠すると、もう一方も連動して自動施錠されるワンアクション・2ロック施錠の連動施錠機能。不用意に解錠してしまっても、25秒以内にドアが開かなかった時に施錠する機能。2つの機能で安心して便利にご使用できます。



連動施錠

※下側のサムターンを回しても連動施錠はしません。



電気錠操作盤（白）



増設操作盤（白）

## 携帯器置き忘れ検知機能

携帯器を作動の可能性がある範囲内に置き忘れると、警告音で置き忘れをお知らせします。

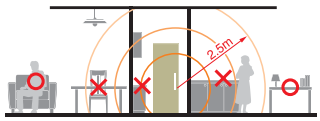


上記エリアに携帯器を置かないでください。

**ご注意**

植込み型医療機器（心臓ペースメーカー等）の装着者が使用する場合は、受信機から植込み型医療機器の装着部位を12cm以上離して使用してください。また、電波による医療用電気機器への影響については、担当医師や医療用電気機器製造業者などにご確認ください。

- 玄関ドア周辺の電波環境により携帯器（電子キー）の作動可能な範囲が狭くなる場合があります。
- 携帯器は完全に静止していると置き忘れ防止機能により施錠、解錠ができなくなります。少し揺らしながらご使用ください。
- 携帯器は、水に濡らしたり、濡れた手で扱わないでください。

ハウスメーカー・ドアメーカー向け

戸建向け　AC100V　パッシブ認証　ハンドル別売

ロット受注生産

# パッシブキー概要

## 携帯器（電子キー）

携帯器には、パッシブによるワンタッチ施錠／解錠操作と離れたところからのリモコン操作の両方の機能を搭載しています。




## 携帯器の誤操作防止機能（リモコン機能オフ）

ポケットや鞄の中で携帯器のボタンが押されてしまい、意図せず電気錠が動いてしまうことを防止する機能です。




## 携帯器の電池警告機能

携帯器の電池警告機能とは、携帯器とリーダーのランプとブザーで携帯器の電池消耗をお知らせする機能です。




## 不正開錠防止機能（パッシブ機能オフ）

悪意のある第三者の電波取得による不正開錠を防ぐ目的で、任意の携帯器のパッシブ機能を無効にすることができます。

| モード | モードの概要 |
|---|---|
| 完全無効化モード | 任意の携帯器のパッシブ機能を無効にします<br>→より確実に不正開錠を防止したい場合 |
| 一定時間無効化モード | 携帯器で施錠後、その携帯器のパッシブ機能を一時的に無効にします<br>→パッシブ機能の利便性を保ちながら不正開錠を防止したい場合 |
| 通常モード | パッシブ機能に制限をかけないモード<br>→パッシブ機能の利便性を十分に活用したい場合 |

## 携帯器は最大8個登録

携帯器には非常用ディンプルキーが収納されています。



# マルチリーダーシステム　WS800寸法図

## ■扉面（錠ケース用）切欠図・外形寸法図

※本図は、標準仕様の右勝手を示します。
　空錠の形状、錠ケース取付位置は参考です。
※空錠のストライクはメーカーにより異なります。

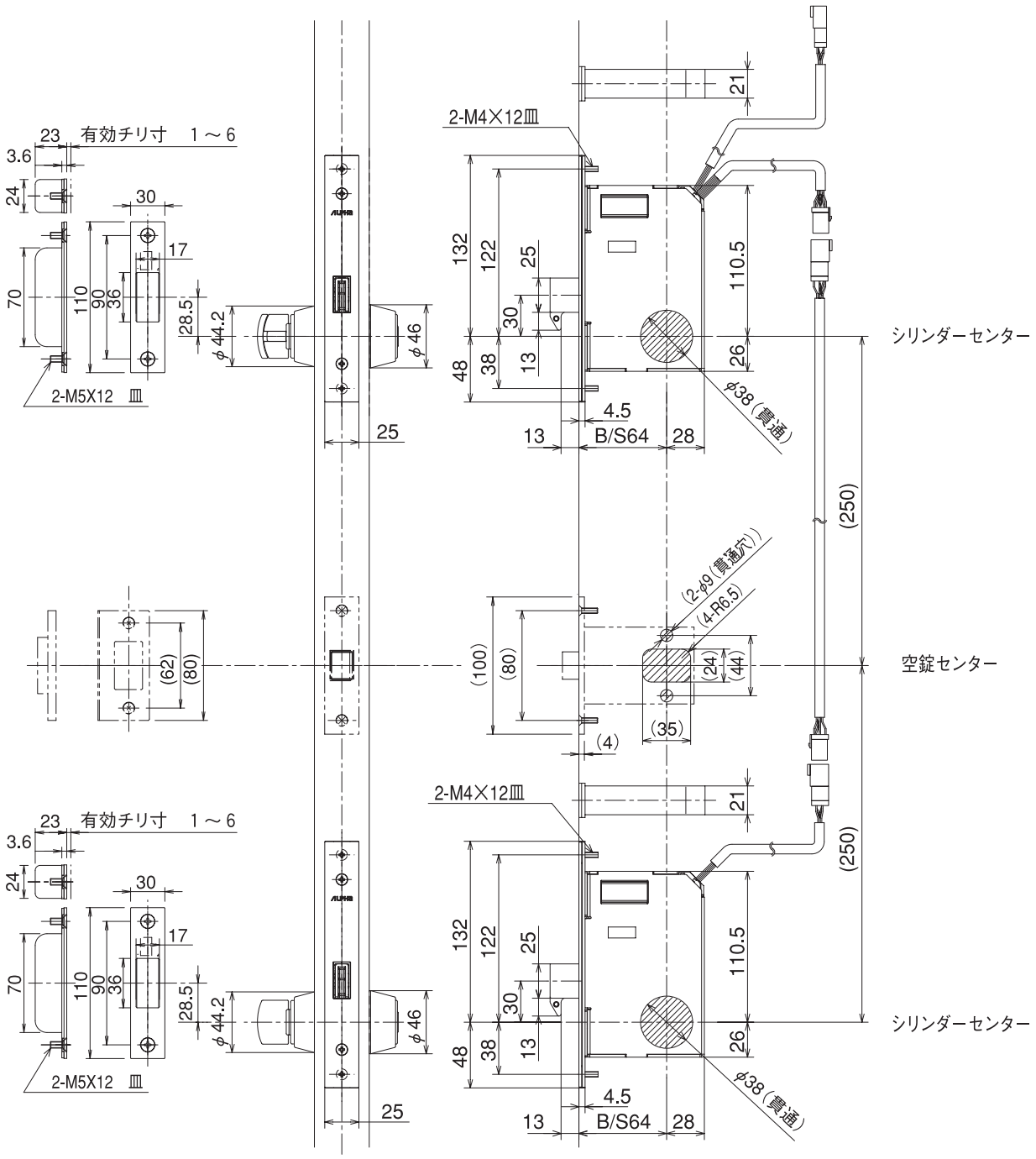

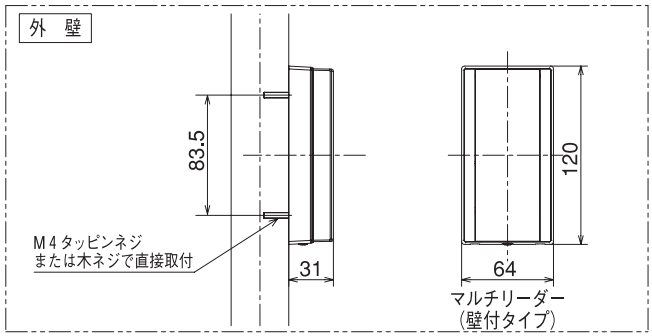
外　壁
83.5
M4タッピンネジ
または木ネジで直接取付
31
120
64
マルチリーダー
（壁付タイプ）

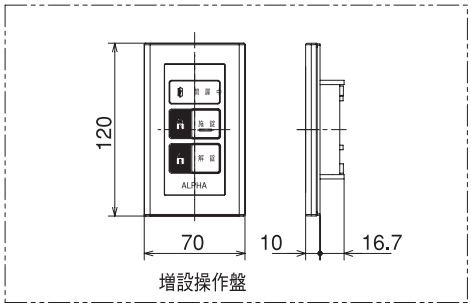
120
70
10
16.7
増設操作盤

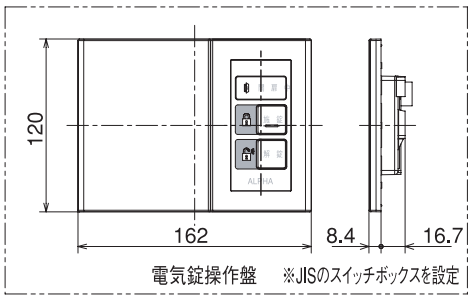
120
162
8.4
16.7
電気錠操作盤　※JISのスイッチボックスを設定

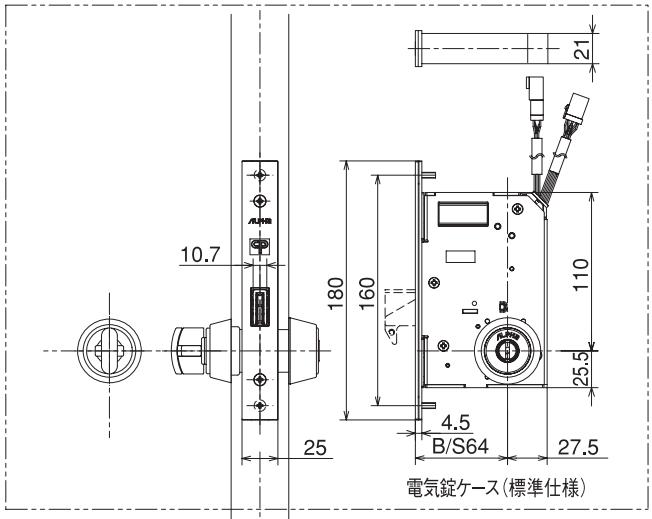
21
10.7
180
160
110
25.5
4.5
B/S64
27.5
25
電気錠ケース（標準仕様）

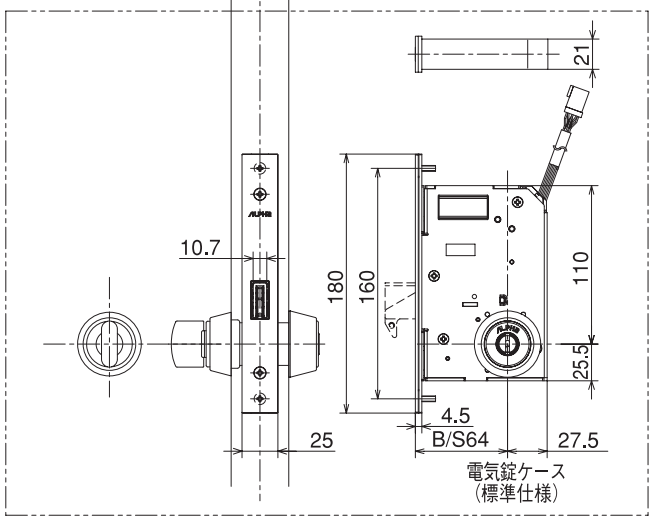
21
10.7
180
160
110
25.5
4.5
B/S64
27.5
25
電気錠ケース
（標準仕様）

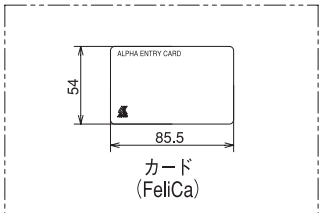
ALPHA ENTRY CARD
54
85.5
カード
（FeliCa）

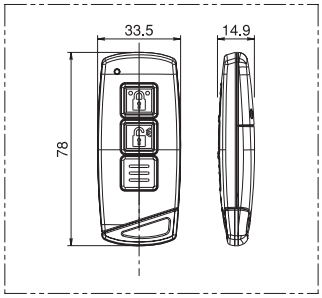
33.5
14.9
78

# 非接触ICカード概要

## FeliCa、MIFARE、ISO15693を採用

Felicaカード/MIFAREカードまたはISO15693を採用しています。
またお気に入りの小物に貼れるシールキーも使用できます。



MIFAREタイプ



FeliCaタイプ


※実際は壁への取り付けとなります。


シールキータイプ

お気に入りの小物にシールキーを貼るだけで、カギとして使用できます。（サイズ:直径10mm　厚さ0.8mm）

## かざすだけの簡単認証

カードリーダー部にICカードをかざすだけで施錠・解錠をすることができます。非接触認証なのでパスケースに入れたままでもOK。
ICカードは最大で20IDまで登録することができます。
室内の電気錠操作盤には施解錠状態を表すLEDランプが点灯しているため、わざわざ玄関先まで行かなくても一見して施解錠状態を確認することができます。

※追加カードは別売りです。
※他の非接触ICカードと重ねていたり、金属性のモノに近づいた状態で使用すると　正しく認証することができません。
※室内側からの施解錠はサムターンを使用します。


（WS800）

### IC カードのお取り扱いについて

●IC カードを車中に放置したり、日の当たる場所、ストーブなどの高温になる場所に放置しないでください。
　また、穴を開ける、強い衝撃を与える、折り曲げるなどすると破損、変形して使用できなくなる場合があります。
●金属製のものや他の非接触 IC カードと重ねて使うと反応しない場合があります。定期入れなどに他の非接触 IC カードと一緒に入れて使用しないでください。

「FeliCa」は、ソニー株式会社が開発した非接触 IC カードの技術方式です。
「FeliCa」は、ソニー株式会社の登録商標です。

ハウスメーカー・ドアメーカー向け

戸建向け　AC100V　FeliCa ID認証　おサイフケータイ対応　ハンドル別売

ロット受注生産

# マルチリーダーシステム WS800防犯性能・仕様

## 防犯性能表示

| | | 耐ピッキング性能 | 耐かぎ穴壊し性能 | 耐サムターン回し性能 | 耐カム送り解錠性能 | 耐こじ破り性能 | キー同梱数 |
|---|---|---|---|---|---|---|---|
| WS800 | 上側 | 10分以上 | 10分以上 | あり | あり | あり | 仕様による |
| | 下側 | 10分以上 | 5分未満 | なし | あり | あり | 仕様による |

## 仕様

### ■WS800仕様

| | |
|---|---|
| 動作電圧 | AC100V ±10%（電気錠操作盤供給電源）、50/60Hz |
| 消費電力 | 最大25W |
| 登録可能携帯器数 | 最大8個 |
| 登録可能カード（ID）数 | 最大20枚（ID） |

### ■リーダー仕様

| | |
|---|---|
| 認証キー（カード） | アルファ発行のFeliCaカード/MIFAREカードまたは、ISO15693 |
| パッシブ認証範囲 | 約20cm～80cm　※設置環境により交信性能は変動します。 |
| リモコン認証範囲 | 室外側約1.5m　※設置環境により交信性能は変動します。 |
| カード認証距離 | 25mm以内（カード中心とALPHAマーク中心とを合わせ、平行に配置した場合）（周辺環境による） |
| 送信周波数（LF） | 125.0kHz |
| 送信変調方式（LF） | ASK |
| 送信強度（LF） | 微弱（国内電波法） |
| 受信中心周波数（UHF） | 315.0MHz |
| カード周波数 | 13.56MHz |

※おサイフケータイは、機種により使用できないことがあります。

### ■携帯器仕様

| | |
|---|---|
| 使用電圧 | CR2032 コイン型リチウム電池（DC3V） |
| 動作電流 | 最大15mA |
| 送信周波数（UHF） | 315.0MHz |
| 送信変調方式（UHF） | FSK |
| 送信強度（UHF） | 微弱（国内電波法） |
| 受信中心周波（LF） | 125.0kHz |
| 電池寿命 | 約2年（「施錠/解錠」を1サイクルとして1日10サイクル、閉め忘れお知らせ機能は1日10回使用） |
| ID 違い数 | 40億以上（理論値） |

### ■使用環境

| | |
|---|---|
| 周辺温度 | 電気錠：-10℃～＋55℃（凍結無きこと） |
| | リーダー：-10℃～＋55℃（凍結無きこと） |
| | 電気錠操作盤・増設操作盤：0℃～＋50℃（凍結無きこと） |
| | 携帯器：0℃～＋40℃（凍結無きこと） |
| 周辺湿度 | 90%RH以下（結露無きこと） |

「FeliCa」は、ソニー株式会社が開発した非接触 IC カードの技術方式です。
「FeliCa」は、ソニー株式会社の登録商標です。
「おサイフケータイ」は、株式会社NTTドコモの登録商標です。
「MIFARE」は、NXPセミコンダクターズ社の登録商標です。

# 電気錠 暗証番号・非接触ICカード方式

## ePPH




### 安全・安心・利便性を追求した設計

戸建住宅や分譲マンションで多く採用されている2ロックプッシュプル錠を採用しています。鎌デッドは、バール等による破壊行為に効力を発揮します。

### 外観部品の樹脂化

今までの商品は、ハンドル部に金属を使用するケースが多くみられましたが樹脂化する事によりサビを防ぎ、軽量化する事ができています。

### 2ロック連動施錠

施錠時、ワンアクションで2ロックを連動施錠するので外出時と帰宅時の施錠の手間を軽減します。

### 暗証番号とICカードが使える

スマートフォンと同様にタッチパネルを採用。
暗証番号は起動ボタンを押し触れるだけのスマート操作。
ICカードは、起動ボタンを押しカードマークに近づけるだけで施解錠ができます。







### シリンダーレスでカギ管理が不要

今まで管理していたカギが存在しないのでカギ管理業務をなくす事ができます。また、シリンダー付き（非常キー2本付）の設定もあります。


非常キー2本付
（シリンダー付きの場合）

### 単三乾電池4本

電池寿命は、約2年。
電池が切れる100回前に電池切れマークとアラーム（室外側はタッチパネル部／室内側は、電池ボックス部）でお知らせします。



### 非常用9V乾電池が使える

万一の電池切れの際、9V電池を使用した操作も可能です。



### 片掛かり防止機能で常に2ロック施錠を維持

万一、片方が不正解錠されても、もう一方を不正開錠している間に不正解錠された方が再施錠（50秒後）され、常に2ロック状態を維持しようと働きます。

賃貸向け　電池式　暗証番号方式　MIFARE ID認証　FeliCa ID認証　Tag-it ID認証



## 脱着サムターンでサムターン回しを防止

脱着サムターンの採用により、外出時にサムターンを外す事でサムターン回しによる侵入に効力を発揮します。



## 屋外設置を考慮した防滴設計

雨が吹き付ける事を想定した防滴設計になっているので外廊下タイプや重層長屋タイプでも安心してお使い頂けます。

## ePPHデザイン

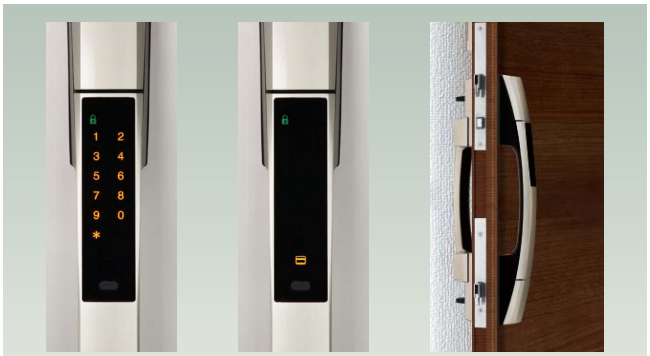

パネルテンキー表示　パネルICカード表示　ドア取付イメージ

## ワンタイムパスワードが使える

事務所管理PCより、ワンタイムパスワードを発行しセルフ内覧が可能です。また、入居切替パスワードを入居者に発行する事により管理者による現地立会を削減する事も可能です。

### 賃貸住宅管理での運用例

**空室時**　内覧希望者にワンタイムパスワードを発行しセルフ内覧が可能になります。

**入居時**　入居者に入居切替パスワードを発行する事により現地立会やカギ引渡し業務を削減する事ができます。

**内覧希望時間のみ使用できるパスワードを発行**




**現地立会や鍵引渡し不要**




### 導入メリット

①現地立会やカギの引き渡しが不要となり業務の効率化が図れます。
②通信やインターネット環境が不要なため設備投資･ランニング費用が不要になります。
③立ち合いが不要になるためウイルス流行時の対面での接触機会が減らせます。



現地に向かう時間が調整しきれない時にお役に立ちます。



ウイルス流行時の対面での接触機会が減らせます。

※ワンタイムパスワード発行ソフトを別途購入する必要があります。

# ePPH仕様

## 仕　様

| | |
|---|---|
| バックセット | 64mm |
| ドア厚 | 36mm用／40mm用 |
| 勝手 | 右勝手／左勝手 |
| 色仕様 | シルバー／ブラック |
| 認証方式 | 暗証番号又は非接触ID（ICカード）（暗証番号とICカードの併用も可能） |
| 暗証番号 | 登録桁数4桁～12桁（最大2種類まで登録可能） |
| カード認証距離 | 25mm以内（カード中心とカードマーク中心とを合わせ、平行に配置した場合）（周辺環境による） |
| カード周波数 | 13.56MHz |

**ご注意**

植込み型医療機器（心臓ペースメーカー等）の装着者が使用する場合は、リーダー部から植込み型医療機器の装着部位を12cm以上離して使用してください。また、電波による医療用電気機器への影響については、担当医師や医療用電気機器製造業者などにご確認ください。

| | |
|---|---|
| ICカード | MIFARE, Tag-it HF-I Pro, FeliCa |
| 登録ID数 | 20ID（ユーザーカード、シールキー）、5ID（登録用カード） |
| キー&シリンダー | ディンプルシリンダー（非常解錠用）、キー2本付、シリンダーレスも可能 |
| 電源 | 単三アルカリ乾電池（4本同梱／標準用）又は、<br>単三リチウム乾電池（4本同梱／寒冷地用） |
| 電池寿命 | 約2年（常温で「施錠操作/解錠操作」を1サイクルとして<br>1日5サイクル使用したとき） |
| 使用条件 | 本 体 ユ ニ ッ ト：周辺温度 -30～80℃　周辺湿度90%以下（結露なきこと）<br>アルカリ乾電池：周辺温度　5～45℃　周辺湿度90%以下（結露なきこと）<br>リチウム乾電池：周辺温度 -30～60℃　周辺湿度90%以下（結露なきこと） |
| その他機能 | ワンタイムパスワード（管理ソフト別売） |

※設置環境が−0℃以下になる場所は、寒冷地仕様を推奨致します。

「FeliCa」は、ソニー株式会社が開発した非接触 IC カードの技術方式です。
「FeliCa」は、ソニー株式会社の登録商標です。
「おサイフケータイ」は、株式会社NTTドコモの登録商標です。
「MIFARE」は、NXPセミコンダクターズ社の登録商標です。

## ePPH寸法図

### ■切欠図

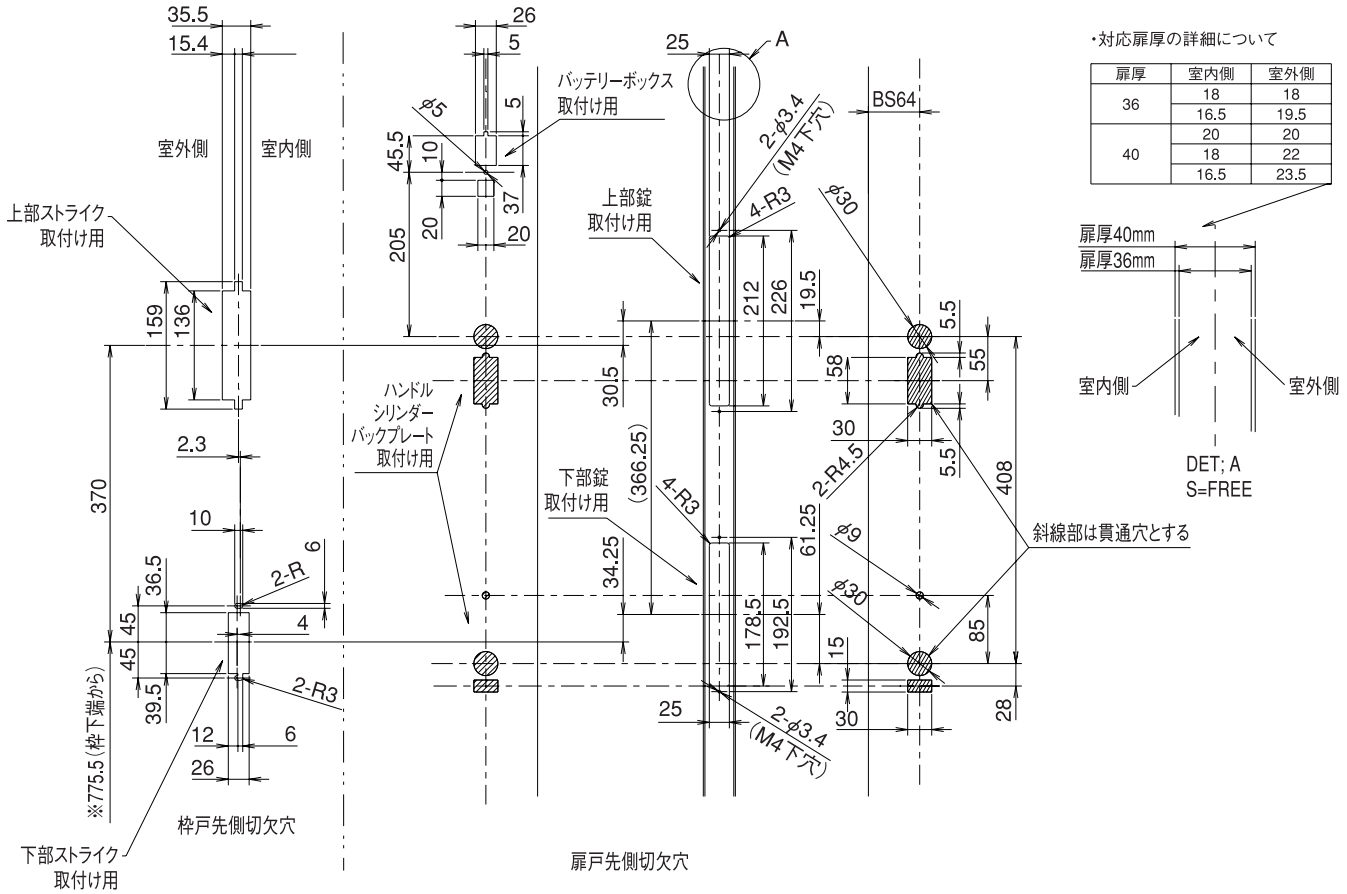
35.5
15.4
室外側
室内側
上部ストライク
取付け用
159
136
370
2.3
10
36.5
45
45
39.5
2-R6
4
2-R3
※775.5（枠下端から）
12
6
26
下部ストライク
取付け用
枠戸先側切欠穴
26
5
5
φ5
45.5
10
37
20
205
20
バッテリーボックス
取付け用
ハンドル
シリンダー
バックプレート
取付け用
上部錠
取付け用
30.5
(366.25)
下部錠
取付け用
34.25
25
A
2-φ3.4
(M4下穴)
4-R3
212
226
19.5
178.5
192.5
25
2-φ3.4
(M4下穴)
BS64
φ30
5.5
58
55
30
2-R4.5
5.5
408
61.25
φ9
φ30
15
85
30
28
斜線部は貫通穴とする
扉戸先側切欠穴
・対応扉厚の詳細について
扉厚 | 室内側 | 室外側
36 | 18 | 18
16.5 | 19.5
40 | 20 | 20
18 | 22
16.5 | 23.5
扉厚40mm
扉厚36mm
室内側
室外側
DET; A
S=FREE

## ■外形寸法図

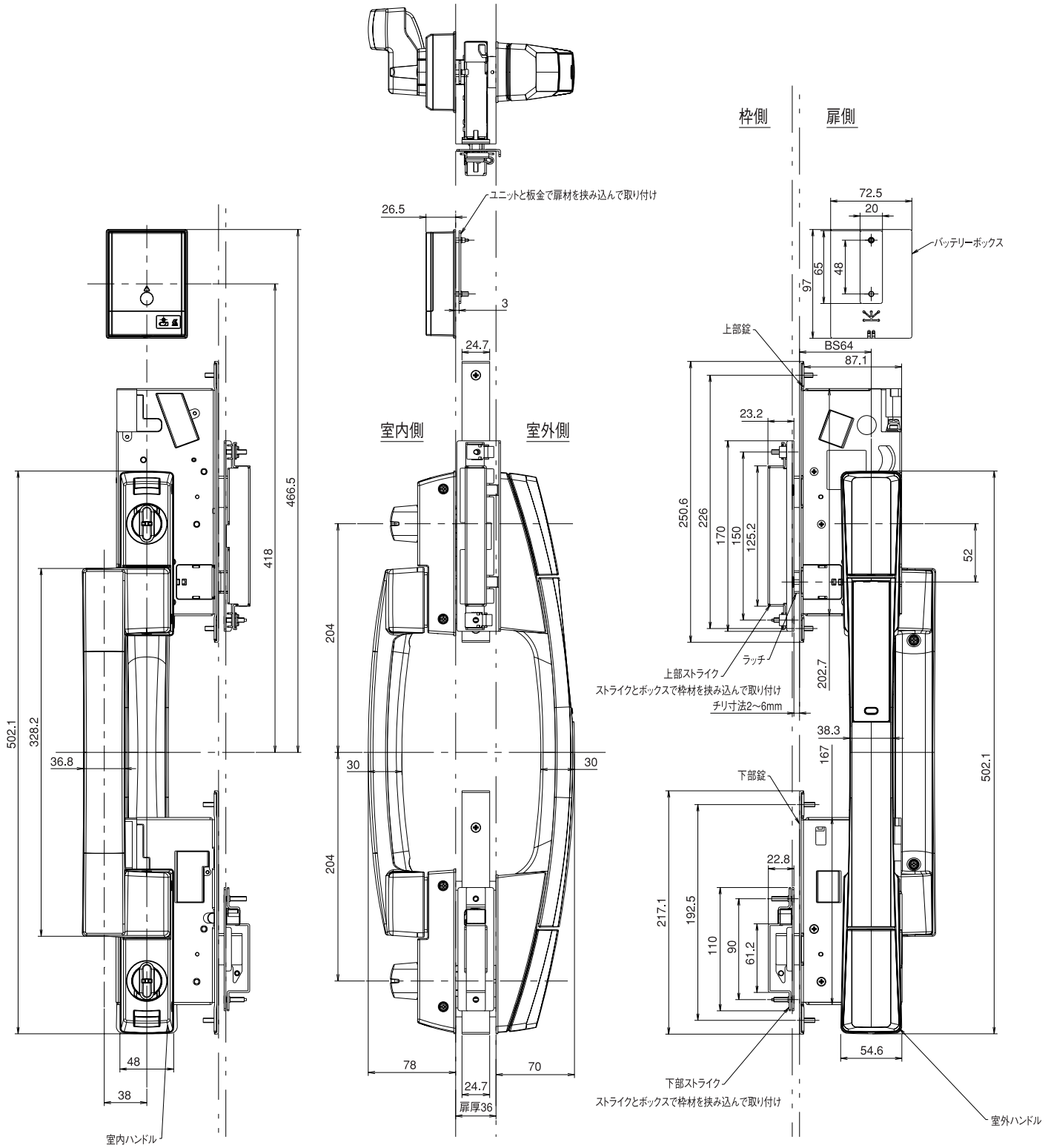
ユニットと板金で扉材を挟み込んで取り付け
26.5
3
24.7
室内側
室外側
枠側
扉側
72.5
20
バッテリーボックス
65
48
97
上部錠
BS64
87.1
23.2
250.6
226
170
150
125.2
52
ラッチ
上部ストライク
ストライクとボックスで枠材を挟み込んで取り付け
チリ寸法2～6mm
202.7
38.3
167
502.1
下部錠
22.8
217.1
192.5
110
90
61.2
54.6
下部ストライク
ストライクとボックスで枠材を挟み込んで取り付け
室外ハンドル
466.5
418
502.1
328.2
36.8
204
204
30
30
48
38
室内ハンドル
78
70
24.7
扉厚36

## edロック PLUS





シリンダーレス仕様の場合は、非常用9V端子が組み込まれています。

edロック PLUS



ディンプルキー

### 暗証番号が使える

スマートフォンと同じ様にタッチパネルを採用。触れるだけのスマート操作。
暗証番号は起動ボタンを押し触れるだけのスマート操作。



### ICカードが使える

起動ボタンを押して、ICカードを近づけるだけで施解錠ができます。
ICカードは、起動ボタンを押しカードマークに近づけるだけで施解錠ができます。




### おサイフケータイが使える

おサイフケータイ機能を搭載した携帯電話を本体に登録する事により、カギとして使用できます。



### シールキーが使える

お気に入りの小物にシールキーを貼るだけでカギに大変身。

※シールキーは、貼りつけ可／不可の材質があります。






注）自動車用リモコンキーにシールキーを貼り付けた一例です。

**ご注意**

**植込み型医療機器（心臓ペースメーカー等）の装着者が使用する場合は、リーダー部から植込み型医療機器の装着部位を12cm以上離して使用してください。また、電波による医療用電気機器への影響については、担当医師や医療用電気機器製造業者などにご確認ください。**

### IC カードのお取り扱いについて

●IC カードを車中に放置したり、日の当たる場所、ストーブなどの高温になる場所に放置しないでください。
また、穴を開ける、強い衝撃を与える、折り曲げるなどすると破損、変形して使用できなくなる場合があります。
●金属製のものや他の非接触 IC カードと重ねて使うと反応しない場合があります。定期入れなどに他の非接触 IC カードと一緒に入れて使用しないでください。

「FeliCa」は、ソニー株式会社が開発した非接触 IC カードの技術方式です。
「FeliCa」は、ソニー株式会社の登録商標です。
「おサイフケータイ」は、株式会社NTTドコモの登録商標です。
「MIFARE」は、NXPセミコンダクターズ社の登録商標です。

取付可能な錠前の見分け方は93ページで確認できます。

賃貸向け　オフィス向け　電池式　暗証番号方式　MIFARE ID認証　FeliCa ID認証　Tag-it ID認証　錠ケースハンドル別売

## edロック PLUSのメリット



### 暗証番号の特長

①入居者がカギを紛失する心配がないので、カギ紛失に伴う緊急対応がなくなります。
②カギ交換が発生しないため、費用削減が図れます。
③建設中、空室案内、リフォーム時にカギを事務所から持ち出す必要がないので、受け渡しに伴うカギの紛失や複製の心配がありません。


緊急対応業務の軽減

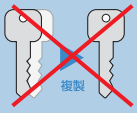

カギ複製の心配不要



### ICカードの特長

1:多様な運用モードで細かいニーズに対応。
①標準モード:登録カード(MIFARE)とユーザーカード(MIFARE)でシンプルに運用できます。
②簡易認証モード:入居者がお使いのFeliCa ICカード(交通系ICカード 等)、おサイフケータイ、MIFARE ICカードがカギとして使えます。
2:当社指定以外のICカード(おサイフケータイ含む)を鍵として登録する場合、カード製作会社各社の仕様変更に伴い当社製品に登録出来ない場合があります。
当社指定以外のICカード(おサイフケータイ含む)を鍵として登録する場合は、必ず事前にメーカーへ問い合せをお願い致します。
3:エントランスのオートロックに対応。
集合玄関機にICカードリーダーを取り付ける事により、ICカードを近づけるだけで解錠する事ができます。

おサイフケータイ
おサイフケータイに対応
※ご使用できない物もありますので必ずメーカーにご確認ください。

## 単三アルカリ乾電池が使える

お買い求めし易い、単三アルカリ乾電池を使用しています。電池寿命は、2年。尚、寒冷地では単三リチウム乾電池が同梱されている寒冷地用のedロック PLUSをお求めください。




## CL−LE錠ケース　（美和ロック社 LA／LEと同サイズ）

鎌デッドを採用しているため、こじ開け等の手口に効果を発揮します。


レバーハンドル



## カード仕様

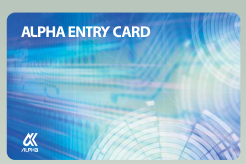

ユーザーカード(別売)
入居者が施錠・解錠時に使うカードで、最大20枚まで登録ができます。

※お客様のオリジナルデザインでカードの作成が可能です。詳細は、販売店へお問い合わせください。



登録カード(2枚同梱)
暗証番号・ユーザーカードの登録・削除や各種設定変更ができます。


シールキー(別売)
お気に入りの小物にシールキーを貼るだけで、カギとして使用できます。(サイズ:直径10mm　厚さ0.8mm)　ユーザーカードと合せて、最大20枚まで登録ができます。

## ディンプルキー

非常キーには、セキュリティ性の高いディンプルキーを使用しています。非常時に施錠・解錠ができます。また、同一キーやシリンダーレス対応も可能ですので詳細は、販売店へお問い合せください。



# edロック PLUS寸法図

## 外形図・切欠図（CL-LE錠ケースの場合）

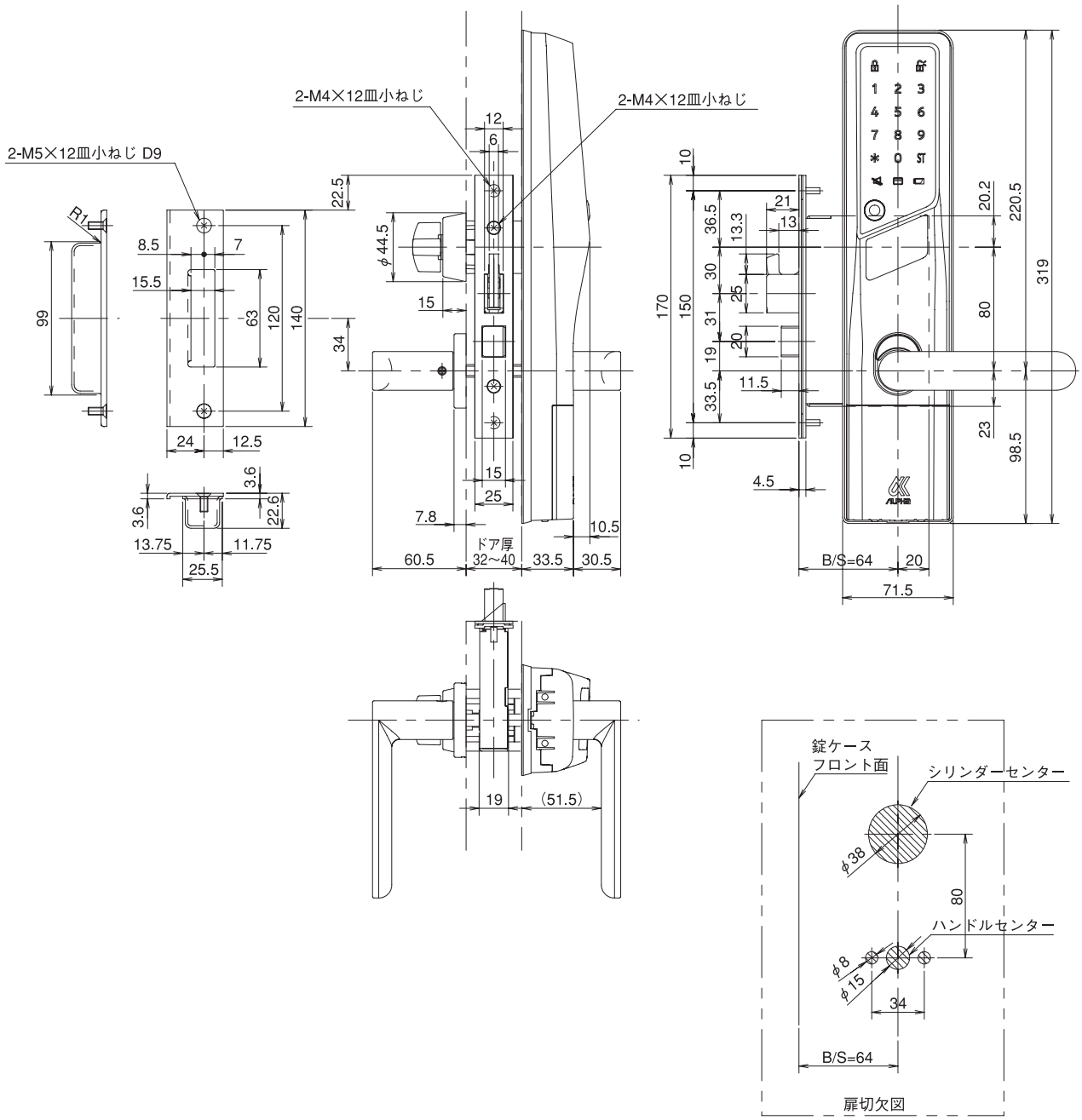

## 取り付け方法の概要（CL-LE錠ケースの一例）

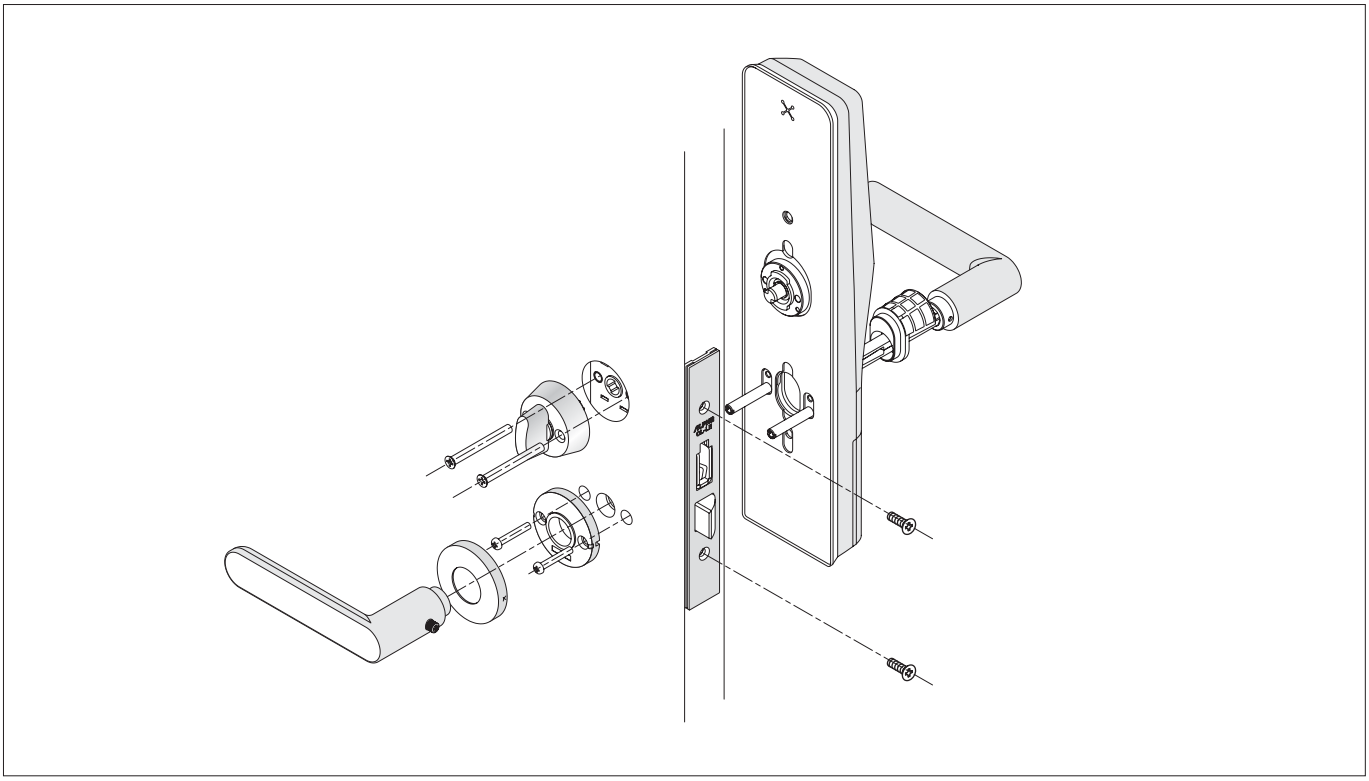

edロック PLUSは、ドライバーだけで簡単に取り付けができます。電池式ですので電気配線工事が不要でドアの穴あけ工事も不要です。

（1）取り付いている錠前の種類とドア厚を確認してください。適合していればedロック PLUS への交換が可能です。
（2）フロントのねじをはずし、シリンダー、ハンドル取りはずします。
（3）edロック PLUS 本体を表からはめ込み、サムターン用ねじで固定し、ハンドルを取り付けます。
（4）フロントをねじで固定します。
（5）同梱されているメンテナンスカードは、管理者（管理会社）等が保管してください。
（6）生産終了品である（デジタロック1.2）（edロック2）（デジタロック3）からの交換に関しては交換用の穴隠しプレートを用意しています。メーカー、代理店へお問い合せください。

# edロック PLUS仕様

取付可能な錠前の見分け方は93ページで確認できます。

## 仕　様

| | |
|---|---|
| バックセット | 既設錠前のバックセットによる<br>※CL-LE錠ケースは、64mmのみ<br>※51mm,64mm,76mm,他　（51mmの内開きは、本体が枠に当らないか注意） |
| 勝手 | 左右対応（本体の切り替え操作で変更） |
| 色仕様 | シルバー |
| 認証方式 | 暗証番号又は非接触ID（ICカード）（暗証番号とICカードの併用も可能） |
| 暗証番号 | 登録桁数4桁～12桁（最大2種類まで登録可能） |
| カード認証距離 | 25mm以内（カード中心とカードマーク中心とを合わせ、平行に配置した場合）（周辺環境による） |
| カード周波数 | 13.56MHz |

| | |
|---|---|
| ICカード | MIFARE, Tag-it HF-I Pro, FeliCa |
| 登録ID数 | 20ID（ユーザーカード、シールキー）、5ID（登録用カード） |
| キー&シリンダー | ディンプルシリンダー（非常解錠用）、キー2本付、シリンダーレスも可能 |
| 電源 | 単三アルカリ乾電池（4本同梱／標準用）又は、<br>単三リチウム乾電池（4本同梱／寒冷地用） |
| 電池寿命 | 約2年（常温で「施錠操作/解錠操作」を1サイクルとして<br>1日5サイクル使用したとき） |
| 使用条件 | 本体ユニット：周辺温度 -30～80℃　周辺湿度90%以下（結露なきこと）<br>アルカリ乾電池：周辺温度　5～45℃　周辺湿度90%以下（結露なきこと）<br>リチウム乾電池：周辺温度 -30～60℃　周辺湿度90%以下（結露なきこと） |
| その他機能 | 電池切れ表示（表示と音でお知らせ）、マナーモード（消音）、いたずら警告 |

※設置環境が−0℃以下になる場所は、寒冷地仕様を推奨致します。

「FeliCa」は、ソニー株式会社が開発した非接触 IC カードの技術方式です。
「FeliCa」は、ソニー株式会社の登録商標です。
「おサイフケータイ」は、株式会社NTTドコモの登録商標です。
「MIFARE」は、NXPセミコンダクターズ社の登録商標です。

# edロック PLUS価格リスト・防犯性能

取付可能な錠前の見分け方は93ページで確認できます。

## WS200シリーズ　価格リスト（シリンダー付き仕様）

| 品番 | 対応メーカー刻印 | 切り欠きスペーシング | 対応ドア厚 | 取付可能座タイプ | 備考 | 電池仕様（取付地域） | 色 | 入数 | 本体価格 税込み | 製品コード |
|---|---|---|---|---|---|---|---|---|---|---|
| WS200-00 | MIWA LA・MA LAF | 80 | 32～36mm | 丸座 | | 単三アルカリ乾電池（標　準） | シルバー | 6 | 40,480 | 9QA1707500 |
| | | | | | | 単三リチウム乾電池（寒冷地） | | | 41,580 | 9QA1737500 |
| | | | 36～40mm | | | 単三アルカリ乾電池（標　準） | | | 40,480 | 9QA1707000 |
| | | | | | | 単三リチウム乾電池（寒冷地） | | | 41,580 | 9QA1737000 |
| | | | ※40～44mm | | | 単三アルカリ乾電池（標　準） | | | 40,480 | 9QA1707600 |
| | | | | | | 単三リチウム乾電池（寒冷地） | | | 41,560 | 9QA1737600 |
| WS200-01 | MIWA 85RA | 80 | 35～40mm | 長座 | ノブタイプは、レバーハンドル式に変更する必要があります。GOAL社製MXは、RA錠ケースに交換する必要があります。 | 単三アルカリ乾電池（標　準） | | 6 | 40,480 | 9QA1707800 |
| | | | | | | 単三リチウム乾電池（寒冷地） | | | 41,580 | 9QA1737800 |
| WS200-02 | GOAL AS・LX | 75 | 33～36mm | 丸座 | 御注文の際はスペーシング、ドア厚を必ず御確認下さい。 | 単三アルカリ乾電池（標　準） | | 6 | 40,480 | 9QA1708400 |
| | | | | | | 単三リチウム乾電池（寒冷地） | | | 41,580 | 9QA1738400 |
| | | | 36～40mm | | | 単三アルカリ乾電池（標　準） | | | 40,480 | 9QA1707100 |
| | | | | | | 単三リチウム乾電池（寒冷地） | | | 41,580 | 9QA1737100 |
| WS200-04 | MIWA LE／LSP LE・SW・SP | 80 | 32～40mm | 丸座 | スペーシングが80mmと75mmのタイプがあります。必ず御確認下さい。 | 単三アルカリ乾電池（標　準） | | 6 | 40,480 | 9QA1709700 |
| | | | | | | 単三リチウム乾電池（寒冷地） | | | 41,580 | 9QA1739700 |
| WS200-06 | GOAL TX・TTX | 75 | 33～36mm | 丸座 | 御注文の際はスペーシング、ドア厚を必ず御確認下さい。 | 単三アルカリ乾電池（標　準） | | 6 | 40,480 | 9QA1708900 |
| | | | | | | 単三リチウム乾電池（寒冷地） | | | 41,580 | 9QA1738900 |
| WS200-10 | GOAL TXK TLK TTXK | 80 | 33～36mm | 丸座 | 御注文の際はスペーシング、ドア厚を必ず御確認下さい。 | 単三アルカリ乾電池（標　準） | | 6 | 40,480 | 9QA1709100 |
| | | | | | | 単三リチウム乾電池（寒冷地） | | | 41,580 | 9QA1739100 |
| | | | 40～44mm | | | 単三アルカリ乾電池（標　準） | | | 40,480 | 9QA1709200 |
| | | | | | | 単三リチウム乾電池（寒冷地） | | | 41,580 | 9QA1739200 |
| WS200-11 | U-SHIN SHOWA QDJ-695 | 80 | 40mm | 丸座 | | 単三アルカリ乾電池（標　準） | | 6 | 40,480 | 9QA1707200 |
| | | | | | | 単三リチウム乾電池（寒冷地） | | | 41,580 | 9QA1737200 |

注意1：錠ケースセット以外は、レバーハンドルが含まれていません。
注意2：錠ケースが偏心している場合は販売店へお問い合わせください。
注意3：レバーハンドルの径が26mm以上は取り付けができません。
注意4：レバーハンドルが固定でドア厚が調整できないタイプのものは、販売店へお問い合わせください。
注意5：上記以外への取り付けに関しては、販売店にお問い合わせください。
注意6：レバーハンドルの形状やサイズによっては、本体と組み合わせた時の操作感が異なりますので事前に確認をお願いします。
※扉厚仕様追加となります。

## WS210シリーズ　価格リスト（シリンダーレス仕様）

| 品番 | 対応メーカー刻印 | 切り欠きスペーシング | 対応ドア厚 | 取付可能座タイプ | 備考 | 電池仕様（取付地域） | 色 | 入数 | 本体価格 税込み | 製品コード |
|---|---|---|---|---|---|---|---|---|---|---|
| WS210-00 | MIWA LA・MA LAF | 80 | 36～40mm | 丸座 | | 単三アルカリ乾電池（標　準） | シルバー | 6 | 40,480 | 9QA1803300 |
| | | | | | | 単三リチウム乾電池（寒冷地） | | | 41,580 | 9QA1833300 |
| WS210-01 | MIWA 85RA | 80 | 35～40mm | 長座 | ノブタイプは、レバーハンドル式に変更する必要があります。GOAL社製MXは、RA錠ケースに交換する必要があります。 | 単三アルカリ乾電池（標　準） | | 6 | 40,580 | 9QA1903900 |
| | | | | | | 単三リチウム乾電池（寒冷地） | | | 41,580 | 9QA1933900 |
| WS210-02 | GOAL AS・LX | 75 | 33～36mm | 丸座 | 御注文の際はスペーシング、ドア厚を必ず御確認下さい。 | 単三アルカリ乾電池（標　準） | | 6 | 40,480 | 9QA1803500 |
| | | | | | | 単三リチウム乾電池（寒冷地） | | | 41,580 | 9QA1833500 |
| | | | 36～40mm | | | 単三アルカリ乾電池（標　準） | | | 40,480 | 9QA1803600 |
| | | | | | | 単三リチウム乾電池（寒冷地） | | | 41,580 | 9QA1833600 |
| WS210-04 | MIWA LE／LSP LE・SW・SP | 80 | 32～40mm | 丸座 | スペーシングが80mmと75mmのタイプがあります。必ず御確認下さい。 | 単三アルカリ乾電池（標　準） | | 6 | 40,480 | 9QA1803400 |
| | | | | | | 単三リチウム乾電池（寒冷地） | | | 41,580 | 9QA1833400 |
| WS210-06 | GOAL TX・TTX | 75 | 33～36mm | 丸座 | 御注文の際はスペーシング、ドア厚を必ず御確認下さい。 | 単三アルカリ乾電池（標　準） | | 6 | 40,480 | 9QA1904000 |
| | | | | | | 単三リチウム乾電池（寒冷地） | | | 41,580 | 9QA1934000 |
| WS210-10 | GOAL TXK TLK TTXK | 80 | 33～36mm | 丸座 | 御注文の際はスペーシング、ドア厚を必ず御確認下さい。 | 単三アルカリ乾電池（標　準） | | 6 | 40,480 | 9QA1904100 |
| | | | | | | 単三リチウム乾電池（寒冷地） | | | 41,580 | 9QA1934100 |
| | | | 40～44mm | | | 単三アルカリ乾電池（標　準） | | | 40,480 | 9QA1904200 |
| | | | | | | 単三リチウム乾電池（寒冷地） | | | 41,580 | 9QA1934200 |
| WS210-11 | U-SHIN SHOWA QDJ-695 | 80 | 40mm | 丸座 | | 単三アルカリ乾電池（標　準） | | 6 | 40,480 | 9QA1709800 |
| | | | | | | 単三リチウム乾電池（寒冷地） | | | 41,580 | 9QA1739800 |

注意1：錠ケースセット以外は、レバーハンドルが含まれていません。
注意2：錠ケースが偏心している場合は販売店へお問い合わせください。
注意3：レバーハンドルの径が26mm以上は取り付けができません。
注意4：レバーハンドルが固定でドア厚が調整できないタイプのものは、販売店へお問い合わせください。
注意5：上記以外への取り付けに関しては、販売店にお問い合わせください。
注意6：レバーハンドルの形状やサイズによっては、本体と組み合わせた時の操作感が異なりますので事前に確認をお願いします。

## WS200シリーズ価格リスト〈錠ケース・レバーセット〉

※セット内容はカタログ48ページをご確認ください。

| 品番 | 品番（錠ケースセット） | バックセット | スペーシング | ドア厚 | 備考 | 電池仕様（取付地域） | 色 | 本体価格 税込み | 製品コード |
|---|---|---|---|---|---|---|---|---|---|
| WS200-04 | CL-LE | 64mm | 80mm | 32～40mm | 美和ロック社のLAF/LEFと同切り欠き | 単三アルカリ乾電池（標　準） | シルバー | 48,180 | 9QA1708000 |
| | | | | | | 単三リチウム乾電池（寒冷地） | | 49,280 | 9QA1718000 |
| ※WS200-21ST | CL-LE-A（オートロック） | 64mm | 80mm | 32～40mm | 美和ロック社のLAF/LEFと同切り欠き | 単三アルカリ乾電池（標　準） | シルバー | 65,780 | 9QA1912601 |
| | | | | | | 単三リチウム乾電池（寒冷地） | | 66,880 | 9QA1932601 |

※033ページの取付け注意をご確認いただき、ご採用をご検討ください。

## 防犯性能表示

| | 耐ピッキング性能 | 耐かぎ穴壊し性能 | 耐サムターン回し性能 | 耐カム送り解錠性能 | 耐こじ破り性能 | キー同梱数 |
|---|---|---|---|---|---|---|
| WS200 | 10分以上 | 5分未満 | ー | ー | ー | 2本 |
| WS200（錠ケース付） | 10分以上 | 5分未満 | なし | あり | あり | 2本 |

## WS200-21ST CL-LE-A（自動施錠）の取付上の注意

●ラッチがストライクに確実に入るように加工、施工してください。
（ラッチとストライクとの隙間1mm以上。図1参照）
型紙通りの加工で1mmの隙間が空きますが、現場の状態に合わせて調節してください。
●チリ寸法が6mm以下になるように調整してください。（図1参照）
●ドアクローザーの設定、扉や枠の変形、戸当たりクッションの反発、換気扇などによる室内外の気圧差、その他の障害物等により、ラッチとストライクの位置関係が変化しラッチが掛かりにくい場合があります。ラッチが掛からないと自動施錠しませんので隙間の設定に十分注意してください。
●また、経年によってもラッチの掛かり方が変わる可能性がありますので定期的な隙間の確認をお願いします。
●トリガーボルトがストライクの開口部側にはみ出さないように加工、施工してください。（図2参照）
型紙通りの加工でトリガーボルトはストライク開口部から0.5mm離れた位置になりますが、現場の状態に合わせて調節してください。
●トリガーボルトがストライクの開口部側にはみ出し、落ち込んでしまうと扉が開かなくなるおそれがあります。

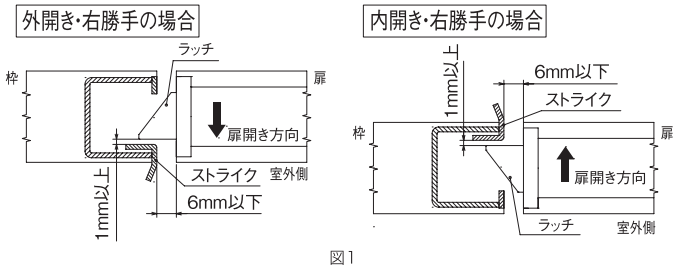

図1

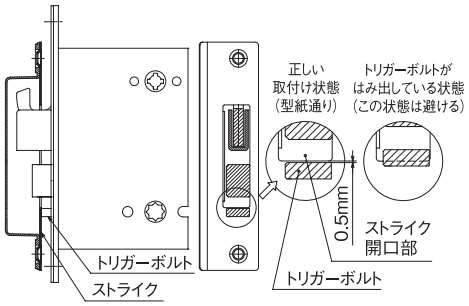

図2

※WS200-21ST（自動施錠）仕様は、共有部への使用を推奨いたします。
※専有部（住戸）等へご使用する場合は、取付上の注意をご参照いただき取付を行ってください。
※内開き戸への使用は、メーカーとして推奨いたしません。外開き戸への使用を推奨いたします。
※製品の特性上、取付上の注意を順守されない場合は自動施錠しない可能性もあります。

## edロックPLUS-OTP

### ワンタイムパスワードが使える

事務所管理PCより、ワンタイムパスワードを発行しセルフ内覧が可能です。
また、入居切替パスワードを入居者に発行する事により管理者による現地立会を削減する事も可能です。

#### 賃貸住宅管理での運用例

空室時　内覧希望者にワンタイムパスワードを発行しセルフ内覧が可能になります。

入居時　入居者に入居切替パスワードを発行する事により現地立会や鍵引渡し業務を削減する事ができます。

**内覧希望時間のみ使用できるパスワードを発行**




**現地立会や鍵引渡し不要**




#### 導入メリット

①現地立会や鍵の引き渡しが不要となり業務の効率化が図れます。
②通信やインターネット環境が不要なため設備投資・ランニング費用が不要になります。
③立ち合いが不要になるためウイルス流行時の感染防止が図れ、非対面で対応することができます。


現地に向かう時間が調整しきれない時にお役に立ちます。


ウイルス流行時の対面での接触機会が減らせます。

※ワンタイムパスワード発行ソフトを別途購入する必要があります。

# 電気錠 集合住宅向けトータル認証



## WAY PLUS

ひとつの電子キー（携帯器、ICカード等）だけで、メインエントランスから住戸までのセキュリティポイントをスマートに通過できる先進のシステムです。

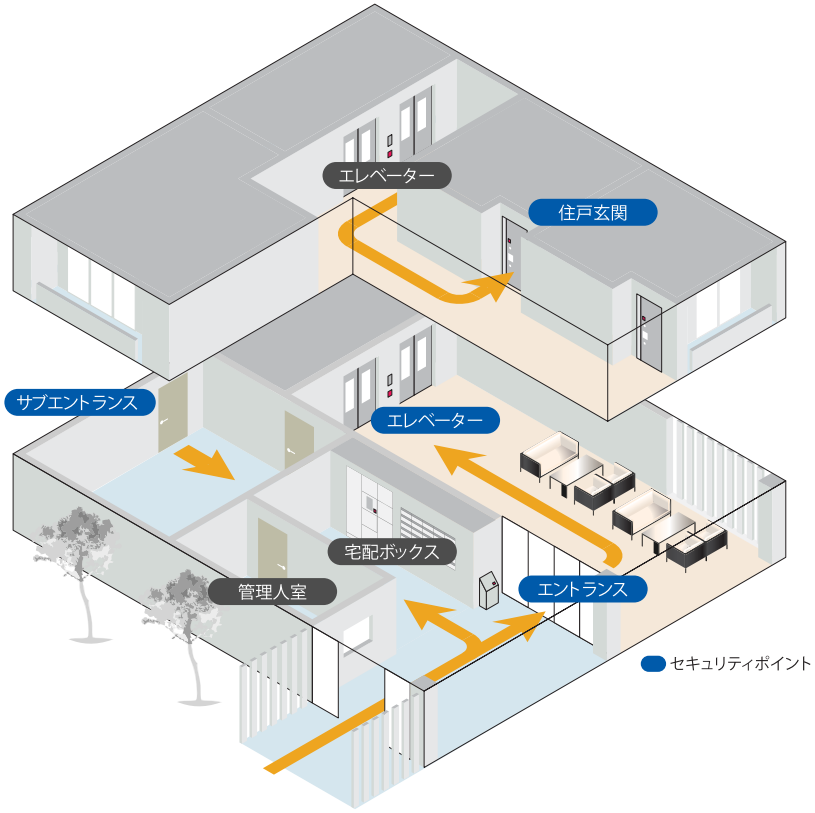


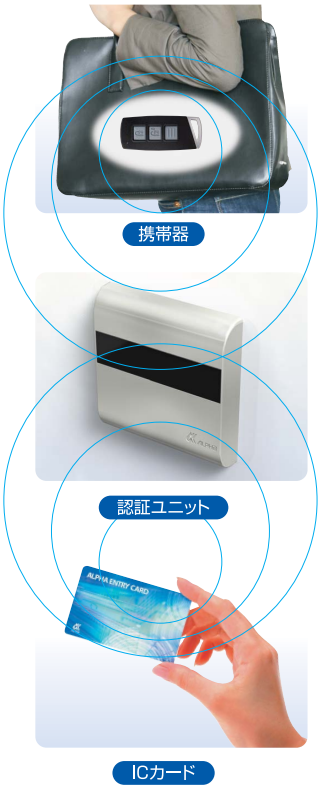


### エントランス

エントランスに設けた認証ユニットと交信して自動ドアが開きます。



### サブエントランス

駐車場、駐輪場、ゴミ出し用の出入り口の認証ユニットと交信して、電気錠の解錠ができます。

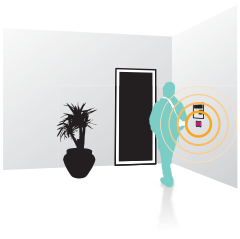

### 宅配ボックス

宅配ボックスとの認証が完了するとお届けものを取り出せます。

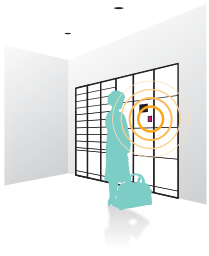

### 管理人室

全ての認証装置を制御する制御盤は最大7台までの認証ユニットを制御可能です。

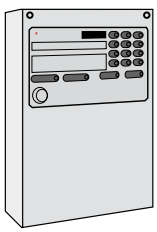

### エレベーター

認証ユニットとの認証が完了するとエレベーターの乗り場ボタンを押せるようになります。

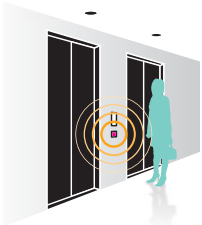

### 電子キー




携帯器

携帯器
EK-S2

ICカード

シールキー

賃貸向け　MIFARE ID認証　FeliCa ID認証　Tag-it ID認証

## WAY PLUS構成図（1台の制御盤で最大7台の認証ユニットを制御）

集中制御型（制御盤に電子キーを登録すると全ての認証ユニットに認証可能）

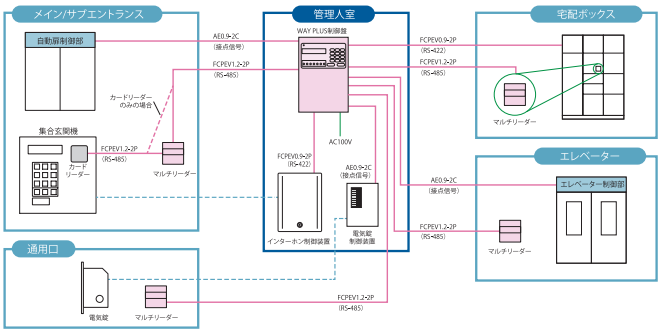


独立制御型（直接マルチリーダーに電子キーを登録）

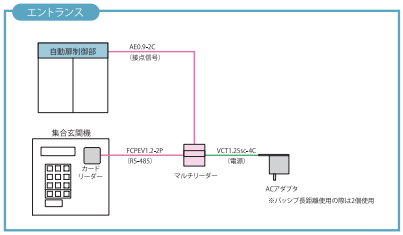


## 認証ユニット

### マルチリーダー



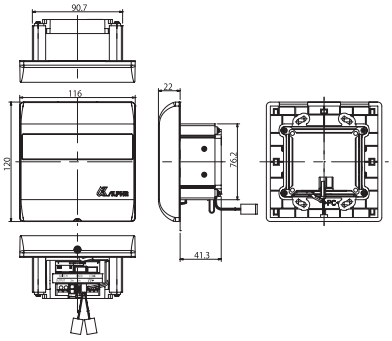


| | |
|---|---|
| 本体外形（mm） | 幅116×高さ120×奥行き63（埋め込み部分 幅91×高さ76×奥行き41） |
| 電源 | ACアダプターまたは制御盤より供給　DC15V（制御盤より供給） |
| 通信機能 | RS-485×2ch（制御盤またはカードリーダーと通信） |
| パッシブ認証距離 | 20～80cmまたは20～180cm　※1 |
| リモコン認証距離 | 約3m　※1 |
| カード認証距離 | 0～5cm　※2 |
| 携帯器登録数 | 2,400個（1住戸あたり最大8個の携帯器を300住戸分）　※3 |
| カード登録数 | 6,000枚（1住戸あたり最大20枚のカードを300住戸分）　※3 |
| 使用環境 | ・周辺温度：0℃～＋50℃　・周辺湿度：90%RH以下（結露なきこと） |

※1.設置環境により距離は変化します。
※2.カードの種類により距離は変化します。
※3.携帯器とカードの合計が最大6,000となる範囲

### カードリーダー



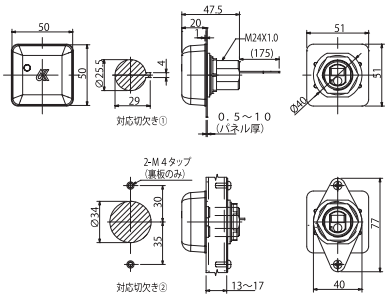


| | |
|---|---|
| 本体外形（mm） | 幅51×高さ51×奥行き48 |
| 電源 | DC15V（マルチリーダーまたは制御盤より供給） |
| 通信機能 | RS-485×1ch（マルチリーダーまたは制御盤と通信） |
| カード認証距離 | 0～5cm　※4 |
| 使用環境 | ・周辺温度：0℃～＋50℃　・周辺湿度：90%RH以下（結露なきこと） |
| カード認証距離 | 25mm以内（カード中心とカードマーク中心とを合わせ、平行に配置した場合）（周辺環境による） |
| カード周波数 | 13.56MHz |

※4.カードの種類により距離は変化します。

## 制御盤



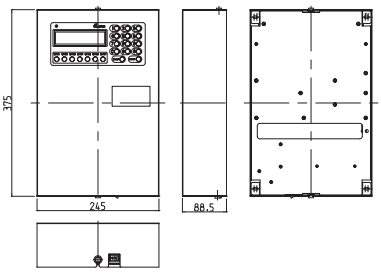


| | |
|---|---|
| 本体外形（mm） | 幅245×高さ375×奥行き89 |
| 電源 | AC100V ±10%（50／60Hz） |
| 通信機能 | RS-485（15V電源供給）×7ch：マルチリーダーまたはカードリーダーとの通信<br>RS-422×6ch：宅配ボックス、インターホン等との通信 |
| 携帯器登録数 | 2,400個（1住戸あたり最大8個の携帯器を300住戸分）　※3 |
| カード登録数 | 6,000枚（1住戸あたり最大20枚のカードを300住戸分）　※3 |
| 接点出力 | 接点信号×7ch：照合OK時、該当するA接点信号を出力します。 |
| 使用環境 | ・周辺温度：0℃～＋50℃　・周辺湿度：90%RH以下（結露なきこと） |

※3.携帯器とカードの合計が最大6,000となる範囲

「FeliCa」は、ソニー株式会社が開発した非接触 IC カードの技術方式です。
「FeliCa」は、ソニー株式会社の登録商標です。
「おサイフケータイ」は、株式会社NTTドコモの登録商標です。
「MIFARE」は、NXPセミコンダクターズ社の登録商標です。

## 基本製品構成

| 品番 | 製品 | 本体価格 税込み | 製品コード |
|---|---|---|---|
| MW750 MR20 | マルチリーダー | 128,700 | 9QA1804200 |
| MW750 CR20 | カードリーダー | 61,930 | 9QA1804300 |
| MW750 PW21 | ACアダプター（1m） | 7,150 | 9QA1804400 |
| MW750 PW22 | ACアダプター（2m） | 11,660 | 9QA1814400 |
| MW750 CC22 | 集中制御盤 | 528,000 | 9QA1805100 |
| ー | 登録用カード | 3,850 | 1YH3005800 |



# Delivery box

## 宅配ボックス

# Contents




●宅配ボックス

●宅配ボックス IEB-70 038
●宅配ボックス製品構成・仕様 039
●宅配ボックス ed-CUBE 040
●宅配ボックス ed-CUBE特長・寸法図 041
●宅配ボックス ed-CUBE仕様・価格リスト・特長 042

# 宅配ボックス

## 宅配ボックス IEB-70

美しいフォルムと人にやさしい基本性能で
エントランス空間のイメージアップをお手伝いします。



### 人に優しい

宅配ボックスを利用する方は様々です。そこで、身長や姿勢が違っても安定した画面操作ができるように配慮しました。また、タッチパネル式カラー液晶画面と音声ガイダンスによる操作案内で使い方を優しくサポートします。




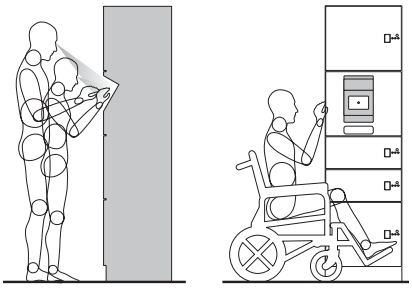

### AED専用ボックス

けいれんを起こし正常に機能しなくなった心臓をいかに早く救命処置するかが生死を分けることになります。それを手助けするAED（自動体外式除細動器）は誰でも利用できる救命救急機器です。このAEDを保管できる専用ボックスが装備可能になりました。エントランススペースの有効活用と救命装置の設置ニーズに対応します。

※AED機器の設置、管理、保持に関しては別途取扱会社とのご契約が必要です。
※W380×H160×D520mmまでのAEDを収納可能です。




### 非接触ICカード（標準）

磁気カードに比べ耐久性と信頼性に優れる非接触ICカードを採用しています。
また、従来からの暗証番号による認証方式も選択可能です。



# 宅配ボックス製品構成・仕様

## 製品構成

### 操作部

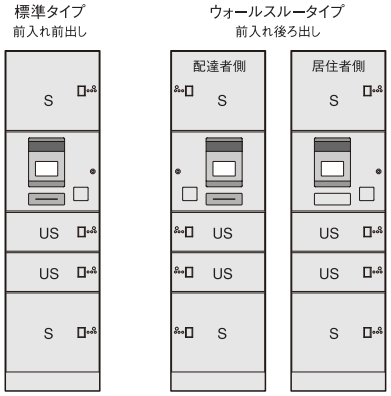


### 増設ユニット

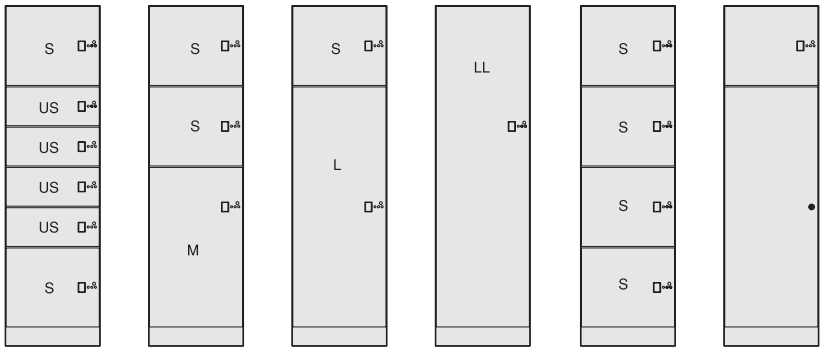


### ■ボックス内寸法

(mm)

| タイプ | 標準タイプ | ウォールスルータイプ | 収納できる荷物の目安 |
|---|---|---|---|
| US | 410×576×183 | 410×554×183 | 贈答品、クリーニング品 |
| S | 410×576×396（379） | 410×554×396（379） | 標準的な宅配便、小包 |
| M | 410×576×822 | 410×554×822 | 旅行用スーツケース |
| L | 410×576×1248 | 410×554×1248 | ゴルフバック |
| LL | 410×576×1657 | 410×554×1657 | 長物 |

（　）内は対象ボックスが最上段にある場合の寸法です。

### ■基本外形寸法

| タイプ | W×D×H（mm） |
|---|---|
| 標準 | 500×600（577）×1800 |
| ウォールスルー | 500×600（554）×1800 |

＊（　）内は扉寸法を含まない本体のみの寸法

### ■カラー

日塗工 25-85A　相当

## 仕様

| | IEB-70 | IEB-70T |
|---|---|---|
| | 前入れ前出し（標準タイプ） | 前入れ後ろ出し（ウォールスルータイプ） |
| 基本機能 | お届け／集荷／クリーニング回収<br>受け取り／発送依頼／不在設定／クリーニング依頼 | |
| 操作部 | 1型 | T1型 |
| 増設ユニット | 2型、3型、4型、5型、7型、C1型 | T2型、T3型、T4型、T5型、T7型、TC1型 |
| 接続ボックス数 | 最大64ボックス　※1型操作部、1台につき | |
| AED専用ボックス | 1型（操作部）のUSサイズボックスに装備可能（オプション）<br>最大W380×H160×D520mmまでのAEDを収納可能<br>※AED機器の設置、管理、保持に関しては別途取扱会社とのご契約が必要です。 | |
| 登録住戸数 | 最大1000住戸 | |
| 棟名登録数 | 最大8棟まで | |
| 居住者認証 | 標準：非接触ICカード（1住戸あたり最大5枚）/ 暗証番号<br>オプション：非接触キー、パッシブキー、FeliCa IC カード（おサイフケータイ） | |
| 業者認証 | 暗証番号（荷物引取時に使用）（荷物集荷用） | |
| 荷物着荷表示 | 液晶画面に住戸番号を表示（設定により非表示も可能） | |
| 音声案内 | 標準装備 | |
| 受領証明 | スタンプ捺印式（インク式） | |

| | IEB-70 | IEB-70T |
|---|---|---|
| | 前入れ前出し（標準タイプ） | 前入れ後ろ出し（ウォールスルータイプ） |
| 管理記録 | 最大1000件 | |
| 荷物センサー | 赤外線センサーにより荷物の有無を検知 | |
| 閉じ込め防止安全装置 | 人感センサーによる自動解錠機能とボックス内部から手動レバーによる解錠機構を装備（最下段のM,L,LLサイズのボックスに標準装備） | |
| 荷物滞留警告 | 設定時間経過後に画面上に滞留表示 | |
| 外部接点出力 | 4接点（扉こじ開け、機器異常、荷物滞留、AED警報）A/B 接点×1、A接点×3 | |
| インターホン連動 | 住戸内インターホンに着荷ランプ点灯可能 | |
| 外部通信サポート | RS-422　2ch | |
| 拡張システム | WAY PLUS連動仕様 | |
| 材質・表面処理 | SECC 粉体塗装（標準色のみ）※指定色、ダイノックシートにも対応可能（有償） | |
| 停電バックアップ | ボックス状態、内部時計 | |
| 接地（アース） | D種接地 | |
| 電源 | AC100V±10%（50/60Hz） | |
| 使用環境 | 動作温度：0～40℃／動作湿度：90%RH（結露無きこと）屋内垂直設置 | |

## 宅配ボックス ed-CUBE

一般財団法人 ベターリビング 優良住宅部品 認定品

### 暗証番号及びICカードで開閉が可能な電池式宅配ボックス



WB300-M



WB300-S

### 玄関カードキーとの連動が可能

各住戸の電池錠（edロックPLUS）と同じ暗証番号や同じICカードでed-CUBEを操作する事ができます。入居者へは利便性を提供し、オーナー様の物件資産価値を向上させる事ができます。



### 世帯数に合わせて共用可能

賃貸住宅に設置した場合、入居者の共用利用も可能です。1ボックス最大12世帯の共用利用が可能です。（ICカードのみ登録の場合は、1ボックス最大18世帯の共用利用が可能です）




### edロック PLUS／WAY PLUSと連動

集合住宅で暗証番号やICカードを使い宅配ボックス・オートロック（ICカード）・玄関錠を操作する事ができます。オーナー様の物件価値を高め入居者に高い利便性を提供する事ができます。

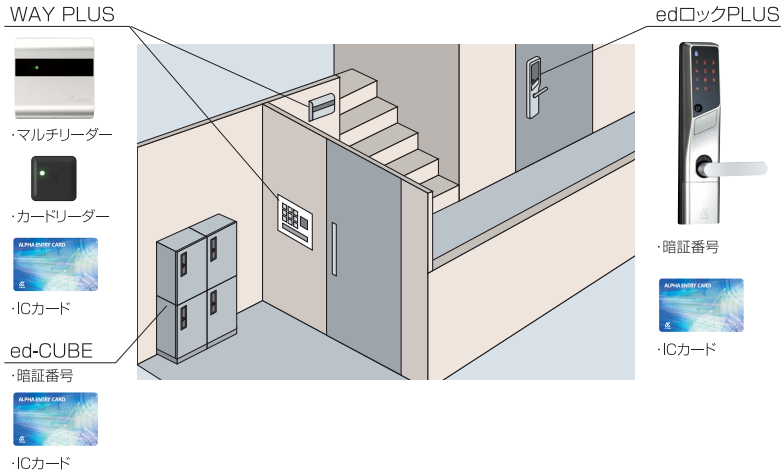


### 大容量収納・防雨設計

大容量の収納が可能で屋外設置も可能です。（IPX4相当）



# 宅配ボックス ed-CUBE特長・寸法図

## 暗証番号 or ICカードで取出しができます。





使用者が登録した暗証番号or ICカードで取出しができるため、ダイヤル式の簡易宅配ボックスと違いセキュリティ性が高く安心です。
また、ICカードはPASMOやSuicaの登録も可能です。
当社指定以外のICカード（おサイフケータイ含む）を鍵として登録する場合、カード製作会社各社の仕様変更に伴い当社製品に登録出来ない場合があります。当社指定以外のICカード（おサイフケータイ含む）を鍵として登録する場合は、必ず事前に問い合せをお願い致します。

・PASMOは、株式会社パスモの登録商標です。
・Suicaは、東日本旅客鉄道株式会社の登録商標です。

## 荷物の集荷依頼に対応

ワンタイム暗証番号を使用し、宅配業者へ荷物の受け渡しができ利便性を提供します。

## 大容量の収納が可能

WB300-M：幅300mm×奥行350mm×高さ500mm
WB300-S：幅300mm×奥行350mm×高さ340mm
重さ:20Kg　までの荷物が受取れます。

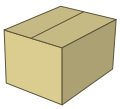






| | | | |
|---|---|---|---|
| WB300-M | 段ボール（ゆうパック大箱相当） | お米10Kg×2 | 2Lペットボトル6本 |
| WB300-S | 段ボール（ゆうパック中箱相当） | お米5Kg×2 | 2Lペットボトル6本 |

ゆうパックは、日本郵政株式会社の登録商標です。

## 屋外設置（防雨仕様）が可能（IPX4相当）

雨に当たる場所での設置でも中の荷物を水から守ります。
※湿気や高温による影響には注意が必要です。

## シルバー・ブラックの2色、右・左勝手扉を用意

エクステリアに合わせ2色と設置スペースを考えた右・左勝手扉をご用意しています。

## 電気工事不要の電池式

単三リチウム乾電池4本で1年（2回／日）使用できます。
また、電池が切れる100回前から電池切れマークとアラームでお知らせする安心設計です。

## その他の機能

・いたずら防止機能（タッチパネル及び起動ボタン）
・万一の場合、非常解錠できるシリンダー付
・集合住宅でご使用の場合は各世帯に1枚登録カードが必要です。

**ご注意**

**植込み型医療機器（心臓ペースメーカー等）の装着者が使用する場合は、リーダー部から植込み型医療機器の装着部位を12cm以上離して使用してください。また、電波による医療用電気機器への影響については、担当医師や医療用電気機器製造業者などにご確認ください。**

## 寸法図

〈床置きベースセット組付け状態〉

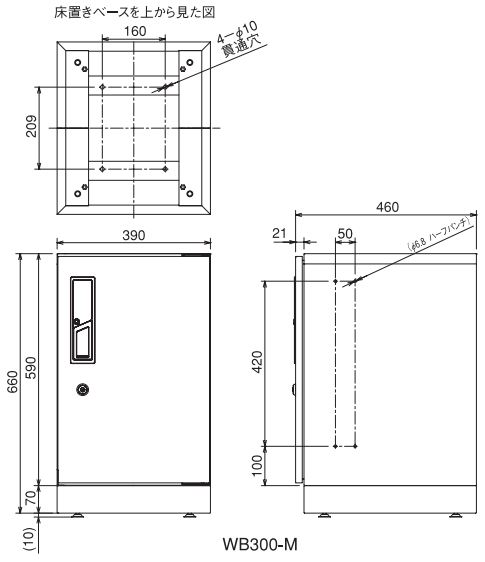


WB300-M

〈床置きベースセット組付け状態〉

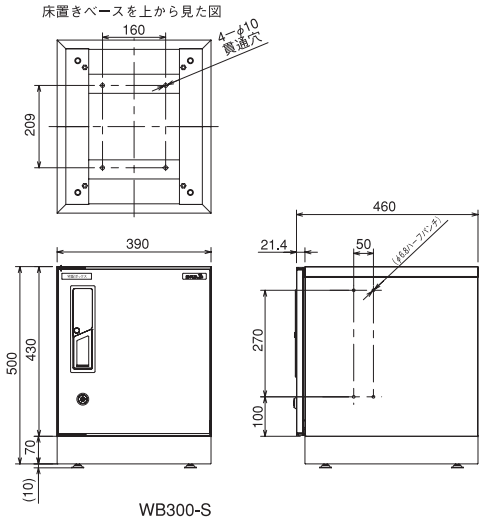


WB300-S

# 宅配ボックス

## 宅配ボックス ed-CUBE仕様・価格リスト・特長

| 品番 | 外形寸法（幅×奥行×高さ[mm]） | 本体重量[kg] | 受取可能サイズ・重量（幅×奥行×高さ[mm]、[kg]） | 材質・鋼板厚さ | 勝手 | 色 | 使用環境温度 |
|---|---|---|---|---|---|---|---|
| WB300-M | 390×460×590 | 16 | 300×350×500、20kgまで | SECC（t=1.0mm） | 右/左 | 2色<br>シルバー/ブラック | −30～80℃<br>（電池は含まない） |
| WB300-S | 390×460×430 | 14 | 300×350×340、20kgまで | | | | |

| | |
|---|---|
| 取出し方法 | 前入れ前出し |
| 設置方法 | 床置式、連結(縦・横) |
| 認証方式 | 非接触ICカード又は暗証番号（併用可）<br>暗証番号は4～12桁登録が可能 |
| 非接触ICカード | MIFARE、Tag-it pro、FeliCa |
| 非常シリンダー | 防犯性の高いディンプルキー |
| 電源 | 単三リチウム乾電池 4本 |
| 電池寿命 | 約1年（「施錠操作/解錠操作」を2回/日として） |
| カード認証距離 | 25mm以内（カード中心とカードマーク中心とを合わせ、平行に配置した場合）（周辺環境による） |
| カード周波数 | 13.56MHz |

・MifareはNXPセミコンダクターズの登録商標です。
・Tag-itは、テキサス・インスツルメンツの登録商標です。
・FeliCaは、ソニー株式会社の登録商標です。

注1:縦連結は2段までです。
注2:本体と組み合わせる床置きベースセットは
別売になります。
注3:キー2本付

| ユニット | 品番 | 勝手 | 色 | 本体価格<br>税込み | 製品コード |
|---|---|---|---|---|---|
| 本体 | WB300-M | 右 | シルバー | 135,300 | 9QA1829800 |
| | | | ブラック | | 9QA1839800 |
| | | 左 | シルバー | | 9QA1829700 |
| | | | ブラック | | 9QA1839700 |
| | WB300-S | 右 | シルバー | 121,000 | 9QA1928500 |
| | | | ブラック | | 9QA1938500 |
| | | 左 | シルバー | | 9QA1928400 |
| | | | ブラック | | 9QA1938400 |
| 床置きベースセット | | | シルバー | 25,850 | 9QA1809900 |
| | | | ブラック | | 9QA1819900 |
| 上下連結金具セット | | | | 6,050 | 9QA1906400 |
| 横連結ビスセット | | | | 1,320 | 9YE1009400 |
| 登録用カード | | | | 3,850 | 1YH3005800 |

### 荷物の配達

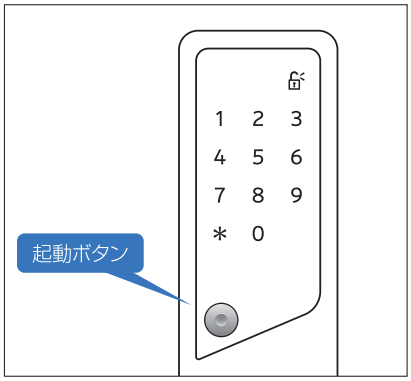


①起動ボタンを押し解錠します。

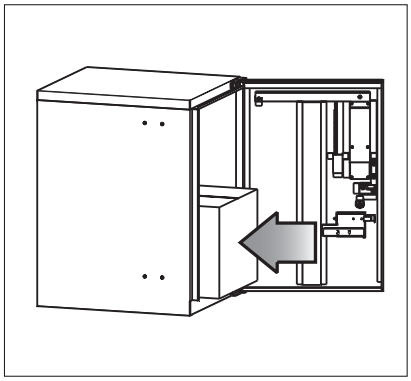

②扉を開け荷物を入れ受領印を押します。

③起動ボタン長押し後、部屋番号入力し
＊ボタンを押して施錠し、配達完了です。
（戸建仕様の場合、部屋番号入力は不要です。）

### 荷物の取り出し

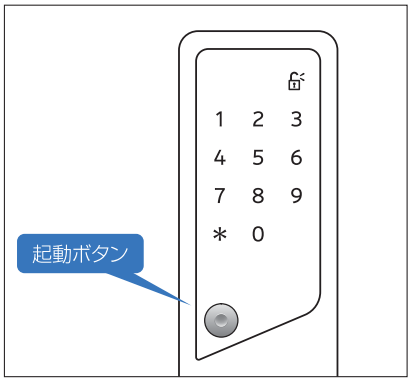


①起動ボタンを押すと部屋番号が表示されます。
表示された部屋番号を確認し登録された暗証番号又はICカードをかざすと解錠します。
（戸建仕様の場合は、部屋番号は表示されません。）

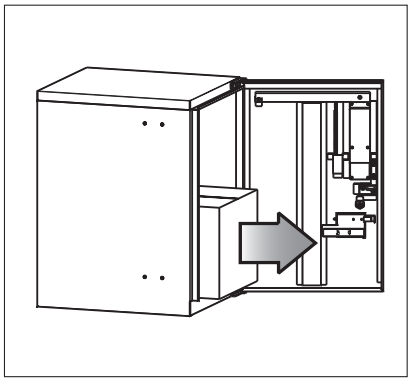

②扉を開き荷物を取り出し、扉を閉めます。

## 閉じ込め防止設計（WB300-Mのみ）

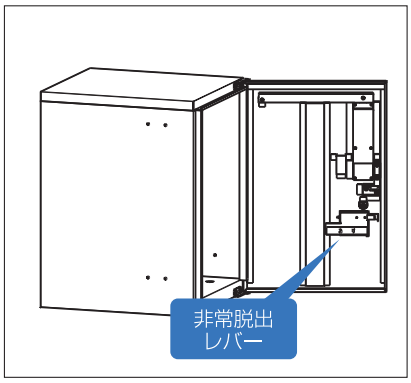


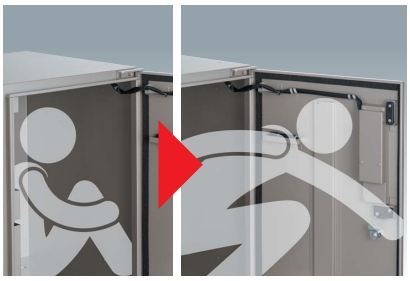

万一の閉じ込め時も非常脱出レバーを押せば内部から開けられます。

## 電池交換方法

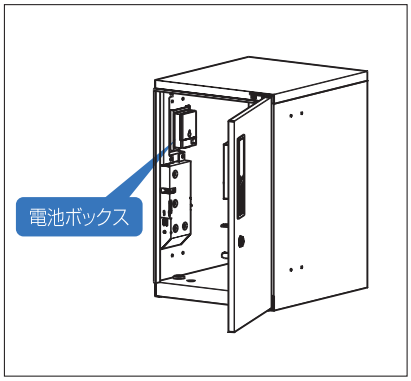


①扉を開け、電池ボックスのカバーを外します。

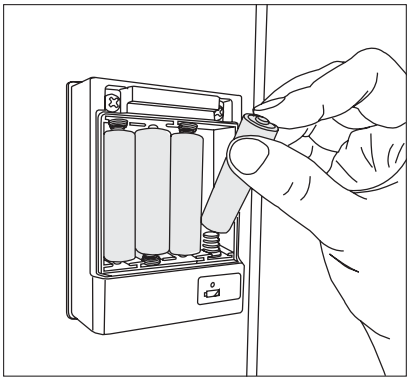

②電池を交換します。
（電池の取付方向にご注意ください。）

## 受領印の交換方法

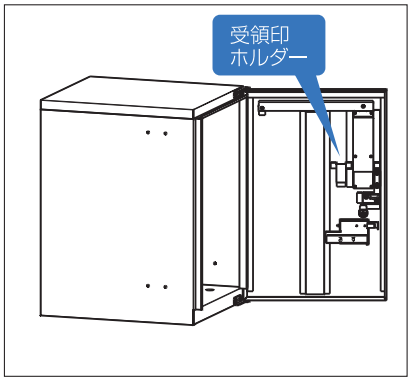


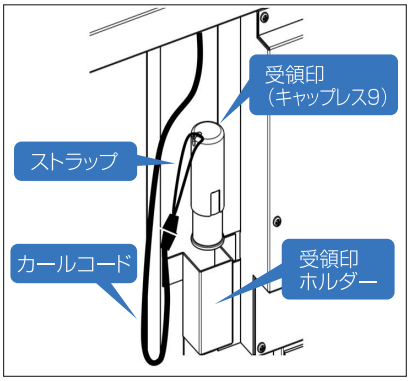


ストラップから受領印を外し、新しい受領印をストラップに取り付けてください。
※新しい受領印をお求めの際は販売店へお問合せください。

## 受領印のインク交換方法

受領印のシャッター部を取り外し、補充インク（シヤチハタXLR-20N）を充填してください。
補充方法の詳細はシヤチハタ株式会社のホームページ等でご確認ください。

## ed-CUBE　＜組合せ例＞

縦連結2段まで可能

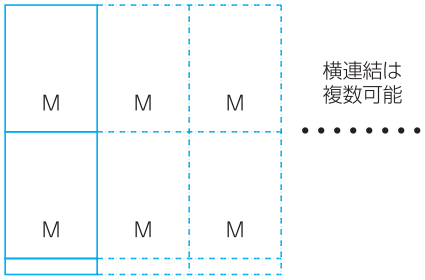


WB300-M

縦連結3段まで可能

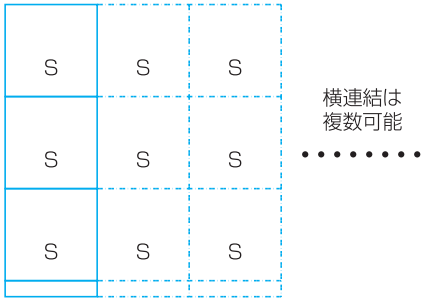


WB300-S

縦連結の可能な組合せ

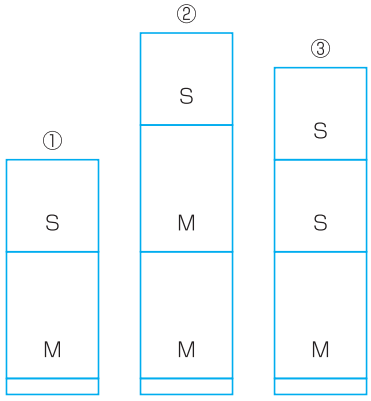


WB300-M／S

②③については最上段BOXが
高くなる為、高さに注意してください。

※注意

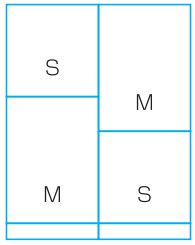


異なるサイズの
BOXとの横連結は
出来ません。



# Mechanical lock

## メカ錠

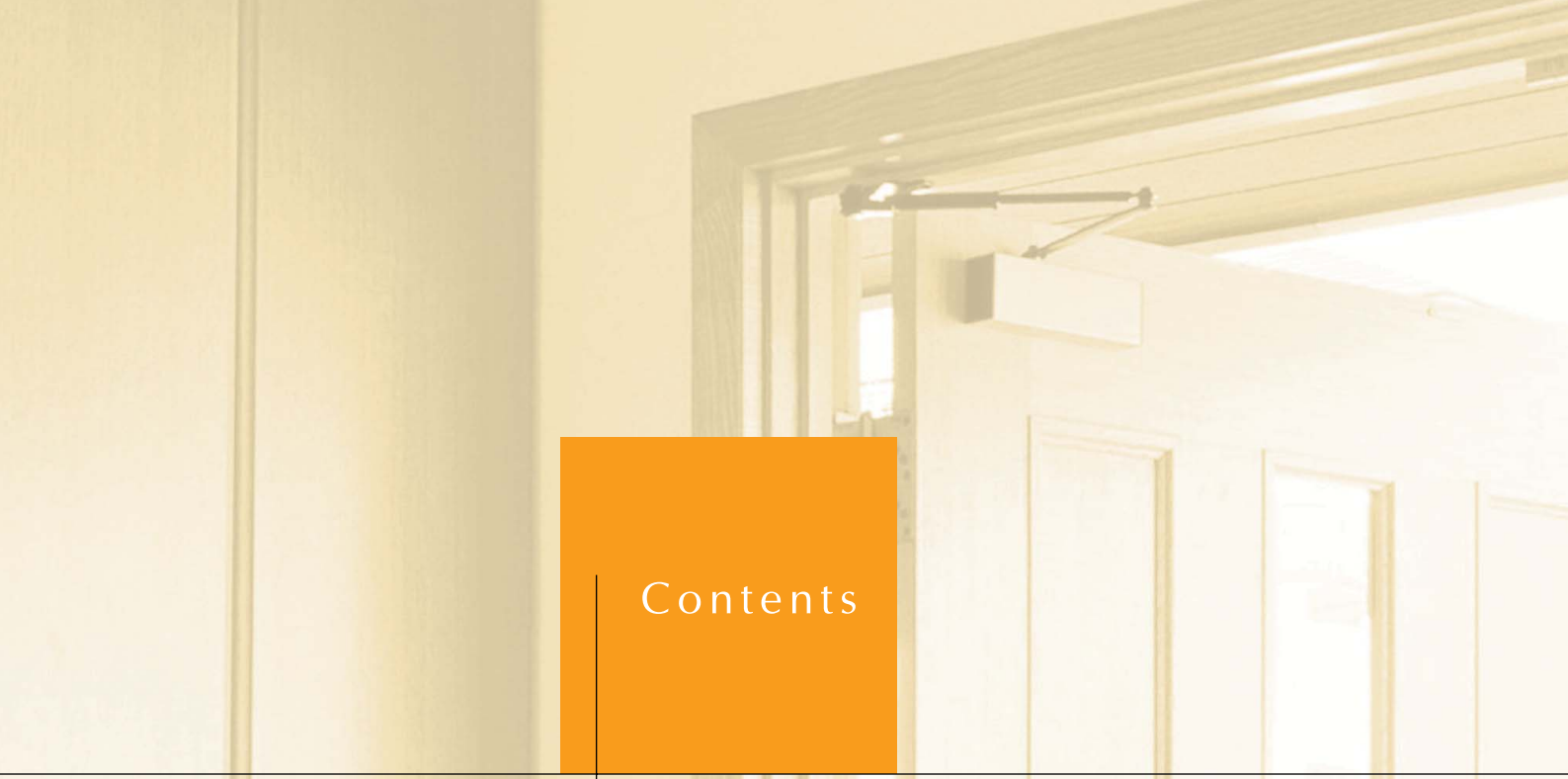

# Contents


| | | |
|---|---|---|
| ●エントランスハンドルロック | ●エントランスハンドルロック | 046 |
| | ●エントランスハンドルロック用錠ケース | 047 |
| | ●チューブラー本締錠 | 047 |
| ●錠ケース | ●CL-LEセット | 048 |
| | ●CL-LE-Aセット | 048 |
| ●ノブ | ●Wロックシリーズ 33S05シリーズ | 049 |
| | ●Wロックシリーズ 33M05シリーズ | 050 |
| | ●間仕切用樹脂レバー錠 32M65シリーズ | 051 |
| | ●Wロックシリーズ D36S05シリーズ | 052 |
| | ●Wロックシリーズ D36M05シリーズ | 053 |
| | ●Wロック 33KNシリーズ（ピンシリンダータイプ） | 054 |
| | ●Wロック D36KNシリーズ（ディンプルキータイプ） | 055 |
| | ●Aロック N70シリーズ | 056 |
| | ●Aロック N73シリーズ（ピンシリンダータイプ） | 057 |
| ●引戸用取替錠 | ●引戸錠について | 058 |
| | ●引戸用取替錠 F4056シリーズ（ディンプルキータイプ） | 059 |
| | ●引戸用取替錠 L4056シリーズ（ディンプルキータイプ） | 060 |
| | ●引戸用取替錠 LP4056シリーズ | 061 |
| | ●引戸用取替錠 A4056シリーズ | 062 |
| | ●引戸用取替錠 K4056シリーズ | 063 |
| ●取替シリンダー | ●取替シリンダー FBロック | 064 |
| ●補助錠・面付本締錠 | ●補助錠・面付本締錠 FB10AAR（FBワンモアロック） | 066 |
| | ●補助錠・面付本締錠 570シリーズ | 067 |
| ●補助錠 | ●補助錠・プッシュ栓錠 503・503B | 068 |
| | ●補助錠・引戸窓用 515 貼ってガード（ビス付・フック付）、貼ってメイト | 069 |
| ●小型錠 | ●抽出錠 4510シリーズ | 070 |
| | ●ロッカー錠 4580シリーズ | 070 |
| | ●シリンダー掛金錠 2550シリーズ | 071 |
| | ●スライディングロック N200-S（ガラスショーケース） | 071 |
| | ●ポストロック 4391・4392 | 072 |
| ●アフターサービス用 | ●アフターサービス用シリンダー | 074 |

## シンプルなデザインのサムラッチハンドル錠

# エントランスハンドルロック

ロット受注生産

## 製品番号：3690FLシリーズ（フローレンス）



FB3690FL-60-BK



FBロック

セキュリティカード



3690FL-60-BK

| 品番 | バックセット（mm） | 色（仕上げ） | シリンダー | キー本数 | 入数 | 本体価格 税込み | 製品コード | JANコード |
|---|---|---|---|---|---|---|---|---|
| FB3690FL-60-BK | 60 | 黒塗装 | ディンプルシリンダー | 5本 | 6 | 37,400 | 9FP0210701 | 4532757 036408 |
| 3690FL-60-BK | 60 | 黒塗装 | ピンシリンダー | 3本 | 6 | 26,400 | 9FP0210601 | 4532757 036415 |

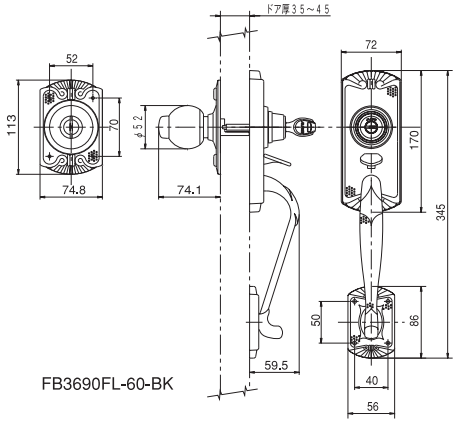


FB3690FL-60-BK

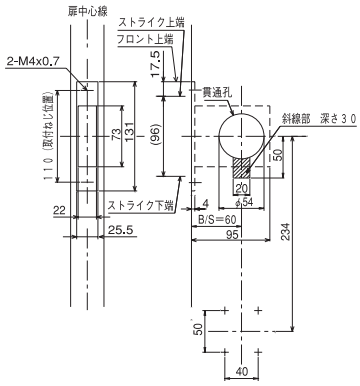


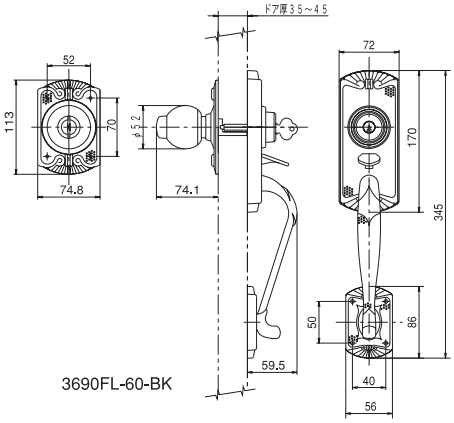


3690FL-60-BK

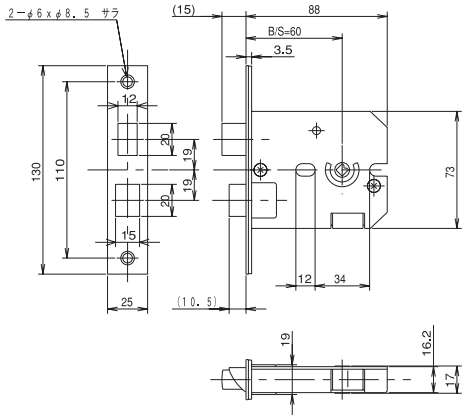


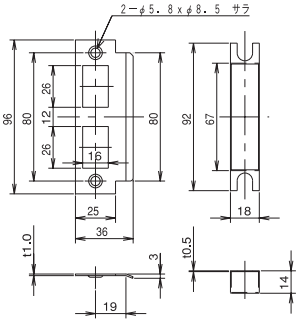


対応ドア厚
35～45mm

※錠前の勝手は右勝手になっております。左勝手に変更される場合は添付の説明書をよくお読みになって変更してください。

| 防犯性能表示 | 耐ピッキング性能 | 耐かぎ穴壊し性能 | 耐サムターン回し性能 | 耐カム送り解錠性能 | 耐こじ破り性能 | キー同梱数 |
|---|---|---|---|---|---|---|
| FB3690FL-60-BK | 10分以上 | 5分未満 | なし | あり | なし | 5本 |
| 3690FL-60-BK | 5分未満 | 5分未満 | なし | あり | なし | 3本 |

# エントランスハンドルロック用錠ケース

## 製品番号：3790-60（本体ASSY）　3690用取替錠ケース

※回転ラッチ（左右兼用）



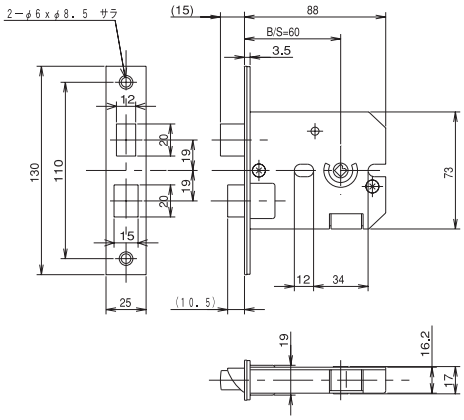


| 品番 | バックセット（mm） | 本体価格 税込み | 製品コード | JANコード |
|---|---|---|---|---|
| 3790-60錠ケース（3690 ALPHA） | 60 | 7,975 | 9YA0701000 | 4532757 024177 |

### 玄関の補助錠に

# チューブラー本締錠

ロット受注生産

## 製品番号：2190シリーズ

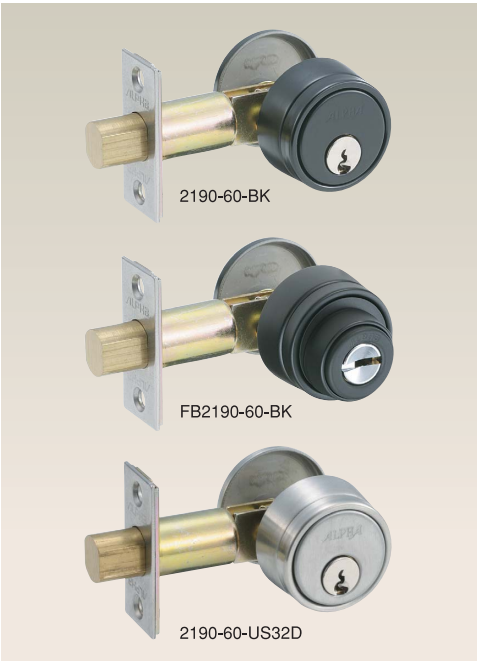


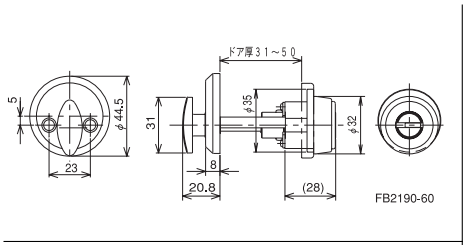


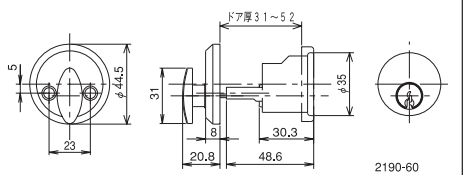


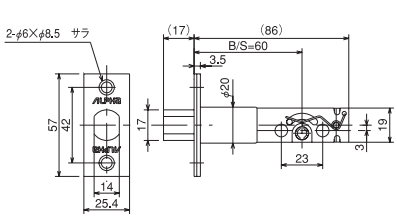


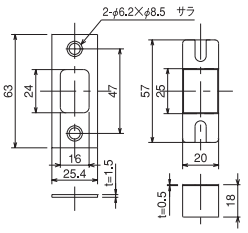


共通仕様
（デッドボルト、ストライク）

| 品番 | 対応ドア厚 |
|---|---|
| FB2190 | 31〜50mm |
| 2190 | 31〜52mm |

| 品番 | バックセット（mm） | 色（仕上げ） | 入数 | 本体価格 税込み | 製品コード | JANコード |
|---|---|---|---|---|---|---|
| FB2190-60-BK | 60 | 黒塗装 | 24 | 19,437 | 9JA5233100 | 4532757 002069 |
| 2190-60-BK | 60 | 黒塗装 | 24 | 7,073 | 9JA5242000 | 4532757 036484 |
| 2190-60-US32D | 60 | ステンレスサテン | 24 | 6,501 | 9JA5202000 | 4532757 036545 |

| 防犯性能表示 | 耐ピッキング性能 | 耐かぎ穴壊し性能 | 耐サムターン回し性能 | 耐カム送り解錠性能 | 耐こじ破り性能 | キー同梱数 |
|---|---|---|---|---|---|---|
| FB2190-60-BK | 10分以上 | 5分未満 | なし | あり | なし | 5本 |
| 2190-60-BK/US32D | 5分未満 | 5分未満 | なし | あり | なし | 3本 |

※2022年10月値上げ後の価格を記載しております。

## edロック/edロックPLUS用錠ケースセット

# 錠ケースセット

ロット受注生産

### 製品番号：CL-LEセット



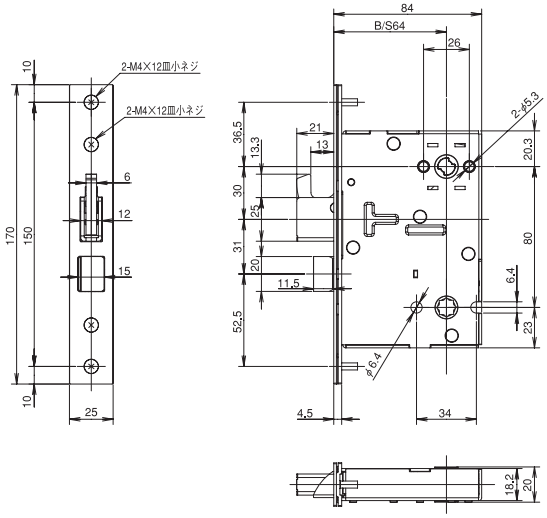


### 製品番号：CL-LE-Aセット（自動施錠）



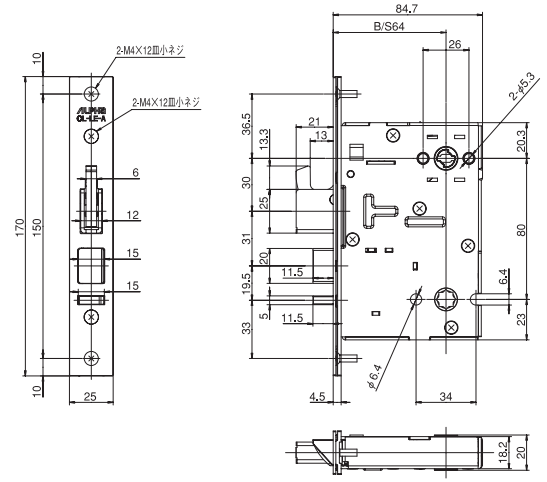


CL-LEセット・CL-LE-Aセット共通仕様図

※edロックPLUS用錠ケースセットで用意していますので、
シリンダー・室外側丸座は付属していません。

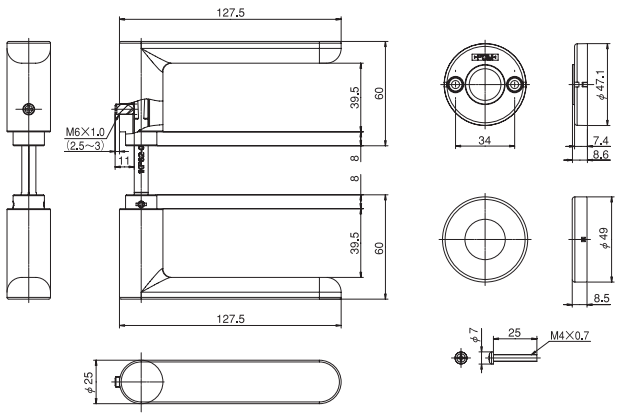


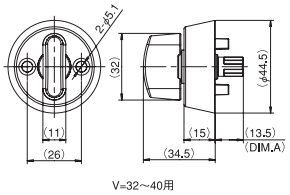


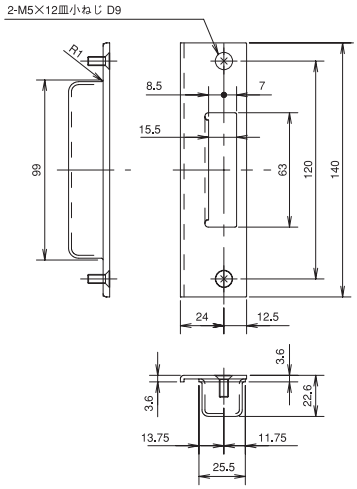

# ノブ

## 製品番号：Wロック 33S05シリーズ




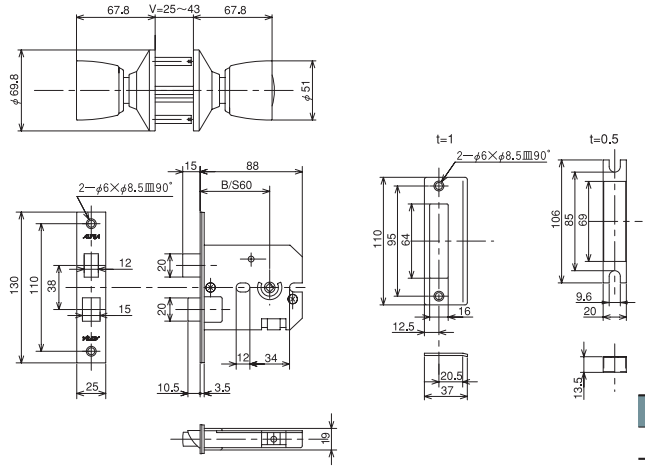


対応ドア厚
25～43mm




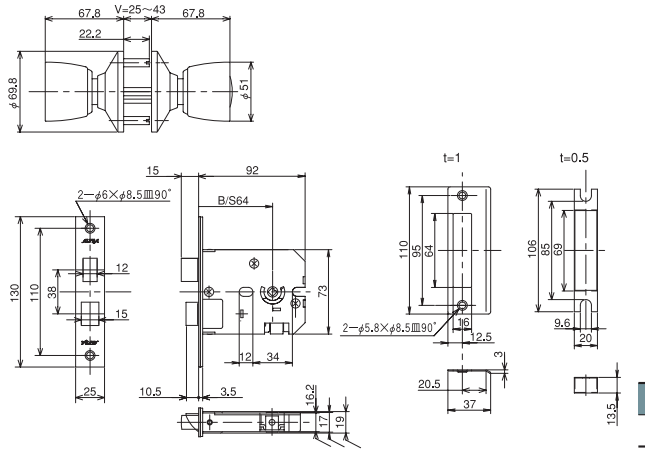


対応ドア厚
25～43mm




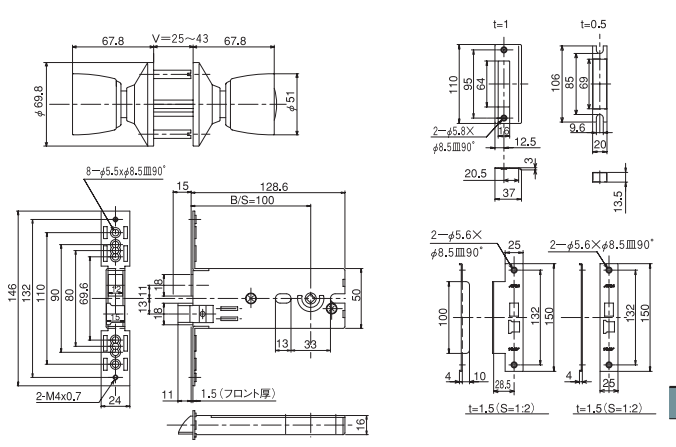


対応ドア厚
25～43mm

| 品番 | バックセット（mm） | 仕上げ | 適合機種 | 入数 | | 本体価格 | 製品コード | JANコード |
|---|---|---|---|---|---|---|---|---|
| | | | | 中箱 | 外箱 | 税込み | | |
| 33S05-TRW-32D-60 | 60 | ステンレスヘアライン | | ー | 10 | 9,020 | 9FD8305100 | 4532757 002366 |
| 33S05-TRW-32D-64 | 64 | ステンレスヘアライン | | ー | 10 | 9,020 | 9FD8306700 | 4532757 005039 |
| 33S05-TRW-32D-100-ALU | 100 | ステンレスヘアライン | 汎用タイプ | ー | 10 | 9,535 | 9FD8300700 | 4532757 002359 |

| 防犯性能表示 | 耐ピッキング性能 | 耐かぎ穴壊し性能 | 耐サムターン回し性能 | 耐カム送り解錠性能 | 耐こじ破り性能 | キー同梱数 |
|---|---|---|---|---|---|---|
| 33S05-TRW-32D-60 | 5分未満 | 5分未満 | なし | あり | なし | 3本 |
| 33S05-TRW-32D-64 | 5分未満 | 5分未満 | なし | あり | なし | 3本 |
| 33S05-TRW-32D-100-ALU | 5分未満 | 5分未満 | なし | あり | なし | 3本 |

※バックセット60mm・64mmは回転ラッチの為、左右兼用です。
※バックセット100mmは勝手を変えた場合、シリンダー（キー挿入口）が上を向きます。
※サプライヤー変更があります。

## ピンシリンダーのキーインノブタイプケースロック 細かまちアルミドア用

# ノブ

## 製品番号：Wロック 33M05シリーズ（ミリオンロック）

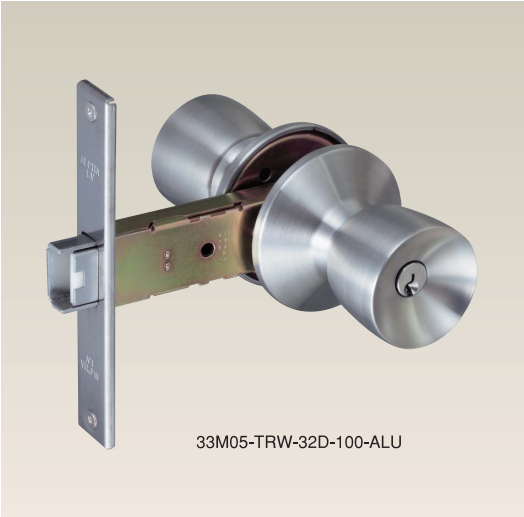

33M05-TRW-32D-100-ALU

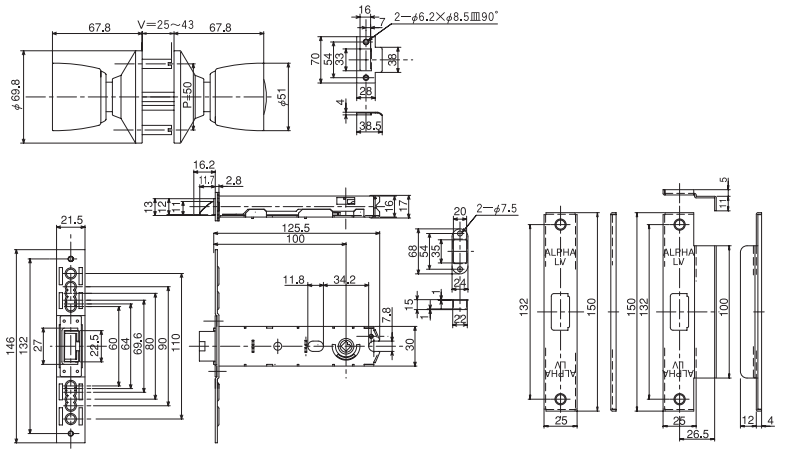

対応ドア厚
25～43mm

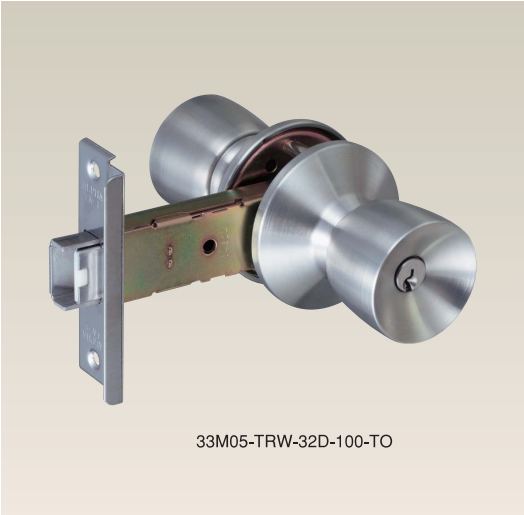

33M05-TRW-32D-100-TO

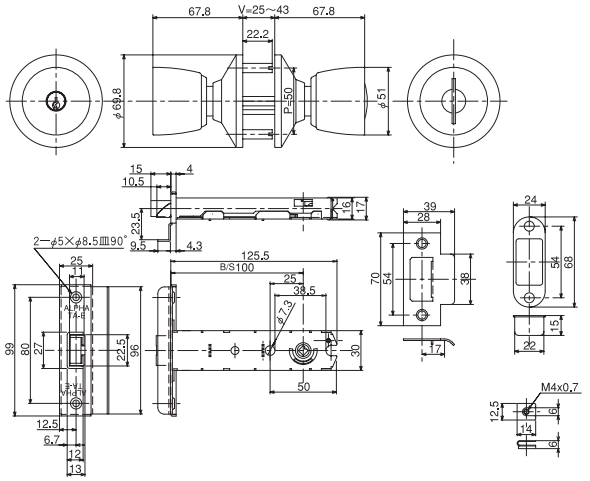

対応ドア厚
25～43mm

ビスピッチ
50mm

| 品番 | バックセット（mm） | 仕上げ | 適合機種 | 入数 | | 本体価格 | 製品コード | JANコード |
|---|---|---|---|---|---|---|---|---|
| | | | | 中箱 | 外箱 | 税込み | | |
| 33M05-TRW-32D-100-ALU | 100 | ステンレスヘアライン | 汎用タイプ　フロントにLV刻印 | ー | 10 | 6,600 | 9FD8302701 | 4532757 002380 |
| 33M05-TRW-32D-100-TO | 100 | ステンレスヘアライン | TA-E用　フロントにTA-E刻印 | ー | 10 | 6,193 | 9FD8303901 | 4532757 005510 |

| 防犯性能表示 | 耐ピッキング性能 | 耐かぎ穴壊し性能 | 耐サムターン回し性能 | 耐カム送り解錠性能 | 耐こじ破り性能 | キー同梱数 |
|---|---|---|---|---|---|---|
| 33M05-TRW-32D-100-ALU | 5分未満 | 5分未満 | なし | あり | なし | 3本 |
| 33M05-TRW-32D-100-TO | 5分未満 | 5分未満 | なし | あり | なし | 3本 |

※写真は右勝手です。左勝手にした場合はシリンダー（キー挿入口）が上を向きます。
※2022年10月値上げ後の価格を記載しております。

冷たさを感じない樹脂製レバー

# 間仕切用樹脂レバー錠

ロット受注生産

## 製品番号：32M65シリーズ（ミリオンロック）

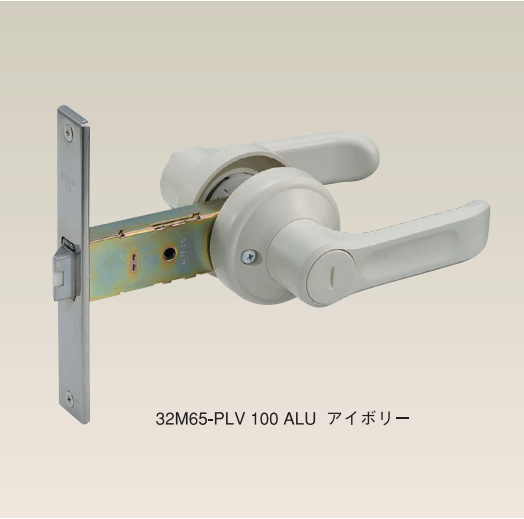


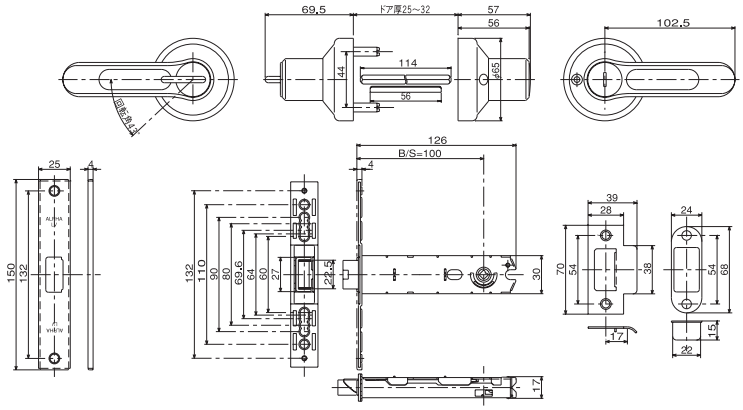


| 対応ドア厚 |
| --- |
| 25～32mm |

| 品番 | バックセット（mm） | 色（仕上げ） | 入数 | 本体価格 税込み | 製品コード | JANコード |
| --- | --- | --- | --- | --- | --- | --- |
| 32M65-PLV 100 ALU アイボリー | 100 | アイボリー | 10 | 4,620 | 9FC8304600 | 4532757 006180 |
| 32M65-PLV 100 ALU ブラウン | 100 | ブラウン | 10 | 4,620 | 9FC8314600 | 4532757 006197 |

## セキュリティ性の高いディンプルキー採用したキーインノブタイプケースロック

# ノブ

## 製品番号：Wロック D36S05シリーズ




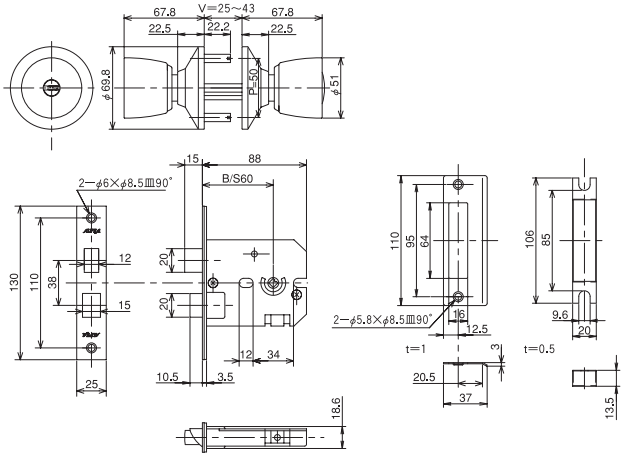


対応ドア厚
25～43mm




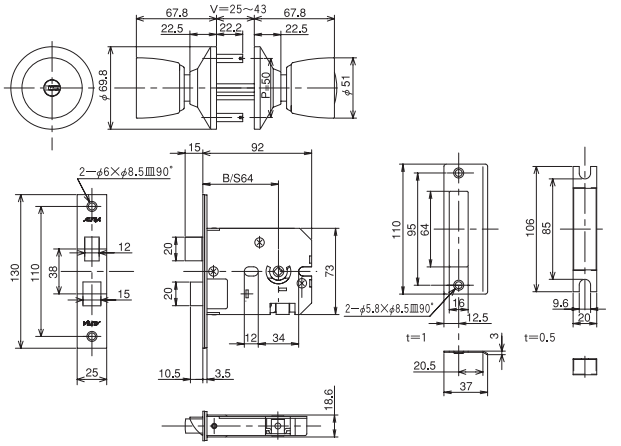


対応ドア厚
25～43mm




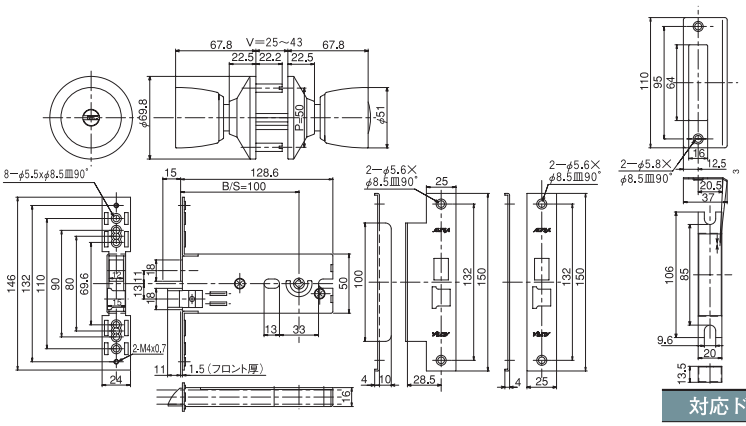


対応ドア厚
25～43mm

| 品番 | バックセット（mm） | 仕上げ | 適合機種 | 入数 | | 本体価格 | 製品コード | JANコード |
|---|---|---|---|---|---|---|---|---|
| | | | | 中箱 | 外箱 | 税込み | | |
| D36S05-TRW-32D-60 | 60 | ステンレスヘアライン | | ー | 10 | 11,737 | 9FE7300100 | 4532757 002182 |
| D36S05-TRW-32D-64 | 64 | ステンレスヘアライン | | ー | 10 | 11,913 | 9FE7300200 | 4532757 002199 |
| D36S05-TRW-32D-100-ALU | 100 | ステンレスヘアライン | 汎用タイプ | ー | 10 | 13,497 | 9FE7300300 | 4532757 002205 |

| 防犯性能表示 | 耐ピッキング性能 | 耐かぎ穴壊し性能 | 耐サムターン回し性能 | 耐カム送り解錠性能 | 耐こじ破り性能 | キー同梱数 |
|---|---|---|---|---|---|---|
| D36S05-TRW-32D-60 | 10分以上 | 5分未満 | なし | あり | なし | 5本 |
| D36S05-TRW-32D-64 | 10分以上 | 5分未満 | なし | あり | なし | 5本 |
| D36S05-TRW-32D-100-ALU | 10分以上 | 5分未満 | なし | あり | なし | 5本 |

※バックセット60mm・64mmは回転ラッチの為、左右兼用です。
※バックセット100mmは勝手を変えた場合、シリンダーが上を向きます。
※この製品のシリンダー抜き差し位置は横向きになります。

## セキュリティ性の高いディンプルキー採用したキーインノブタイプケースロック 細かまちアルミドア用

# ノブ

## 製品番号：Wロック D36M05シリーズ（ミリオンロック）



D36M05-TRW-32D-100-ALU

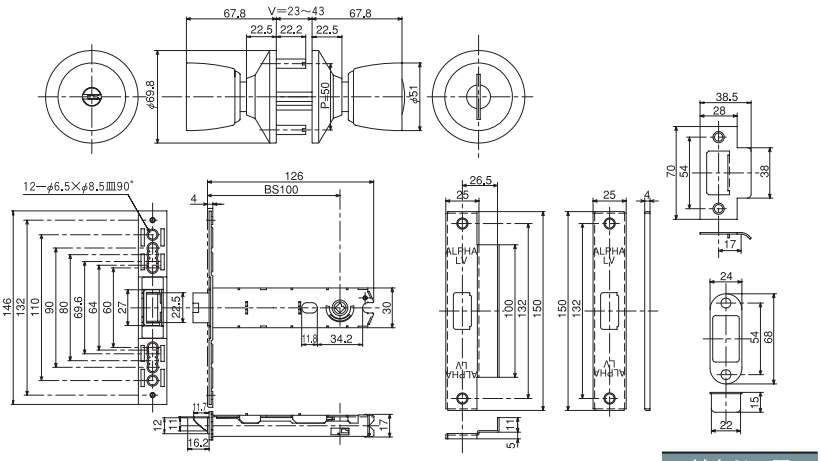


対応ドア厚
25～43mm



D36M05-TRW-32D-100-TO

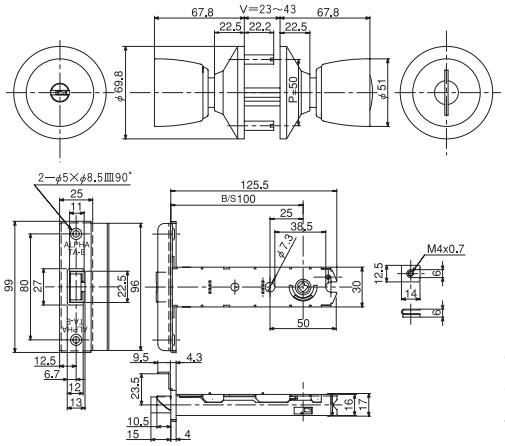


対応ドア厚
25～43mm

ビスピッチ
50mm

| 品番 | バックセット（mm） | 仕上げ | 適合機種 | 入数 | | 本体価格 | 製品コード | JANコード |
|---|---|---|---|---|---|---|---|---|
| | | | | 中箱 | 外箱 | 税込み | | |
| D36M05-TRW-32D-100-ALU | 100 | ステンレスヘアライン | 汎用タイプ　フロントにLV刻印 | ー | 10 | 10,263 | 9FE7300400 | 4532757 002229 |
| D36M05-TRW-32D-100-TO | 100 | ステンレスヘアライン | TA-E用　フロントにTA-E刻印 | ー | 10 | 9,757 | 9FE7300500 | 4532757 005084 |

| 防犯性能表示 | 耐ピッキング性能 | 耐かぎ穴壊し性能 | 耐サムターン回し性能 | 耐カム送り解錠性能 | 耐こじ破り性能 | キー同梱数 |
|---|---|---|---|---|---|---|
| D36M05-TRW-32D-100-ALU | 10分以上 | 5分未満 | なし | あり | なし | 5本 |
| D36M05-TRW-32D-100-TO | 10分以上 | 5分未満 | なし | あり | なし | 5本 |

※この製品のシリンダー抜き差し位置は横向きになります。
※2022年10月値上げ後の価格を記載しております。



ディンプルキー

Wロック D36シリーズは
セキュリティ性に優れた
ディンプルキーが採用されています。

## 取替用ノブの標準品

# ノブ

## 製品番号：Wロック 33KNシリーズ（ピンシリンダータイプ）



33KN-TRW-32D-1型

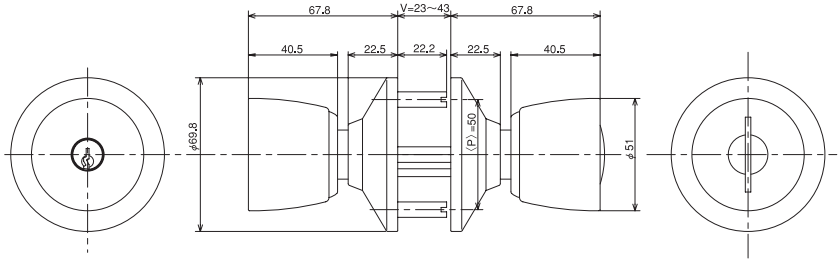


対応ドア厚
25～43mm

スクリューガイドピッチ〈P〉
42、44、50の3種類に対応

33KN-TRW-32D-1型

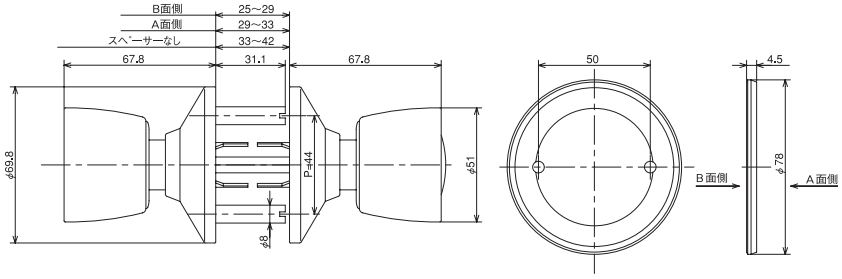


スクリューガイドピッチ〈P〉
44mm

33KN-TRW-32D-2型

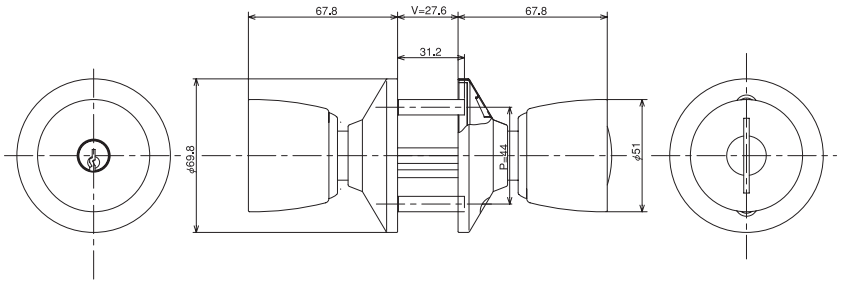


スクリューガイドピッチ〈P〉
44mm

33KN-TRW-32D-1F型

| 品番 | 仕上げ | 適合機種 | 入数 | | 本体価格 | 製品コード | JANコード |
|---|---|---|---|---|---|---|---|
| | | | 中箱 | 外箱 | 税込み | | |
| 33KN-TRW-32D-1型 | ステンレスヘアライン | | 10 | 20 | 4,862 | 9FD8306500 | 4532757 004032 |
| 33KN-TRW-32D-2型 | ステンレスヘアライン | 美和HM用 | 10 | 20 | 5,137 | 9ZZ9002700 | 4532757 004049 |
| 33KN-TRW-32D-1F型 | ステンレスヘアライン | 1F製（TA-F用） | 10 | 20 | 4,873 | 9YA0409200 | 4532757 006203 |

| 防犯性能表示 | 耐ピッキング性能 | 耐かぎ穴壊し性能 | 耐サムターン回し性能 | 耐カム送り解錠性能 | 耐こじ破り性能 | キー同梱数 |
|---|---|---|---|---|---|---|
| 33KN-TRW-32D-1型 | 5分未満 | 5分未満 | なし | ー | ー | 3本 |
| 33KN-TRW-32D-2型 | 5分未満 | 5分未満 | なし | ー | ー | 3本 |
| 33KN-TRW-32D-1F型 | 5分未満 | 5分未満 | なし | ー | ー | 3本 |

※33KN-TRW-32D-1F型はフロント刻印TA-Fの交換用です。
※TA-Fの刻印以外の製品にはご使用できません。
※左勝手で交換した場合、シリンダー（キー挿入口）は上を向きます。
※2022年10月値上げ後の価格を記載しております。

## 33シリーズにディンプルキーの信頼性をプラス

# ノブ

## 製品番号：Wロック D36KNシリーズ（ディンプルキータイプ）



D36KN-TRW-32D-1型



ディンプルキー

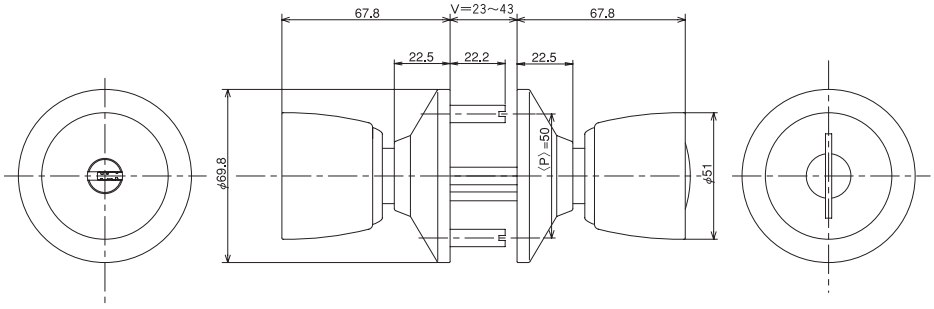


| 対応ドア厚 |
| --- |
| 25～43mm |

| スクリューガイドビスピッチ〈P〉 |
| --- |
| 42、44、50の3種類に対応 |

D36KN-TRW-32D-1型

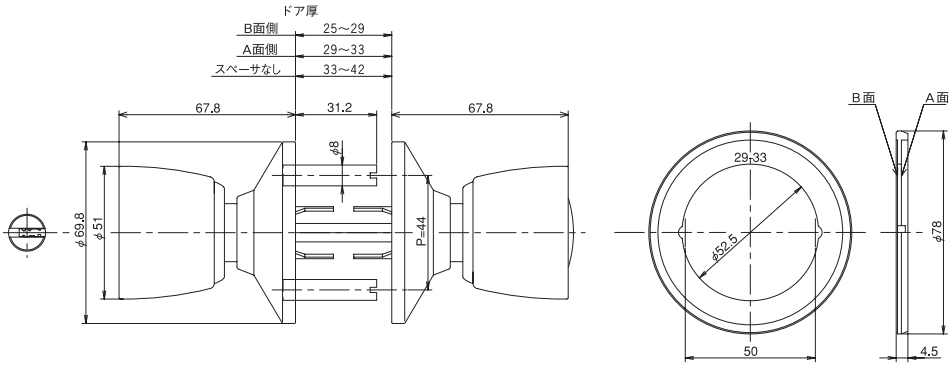


| スクリューガイドピッチ〈P〉 |
| --- |
| 44mm |

D36KN-TRW-32D-2型

| 品番 | 仕上げ | 適合機種 | 入数 | | 本体価格 | 製品コード | JANコード |
| --- | --- | --- | --- | --- | --- | --- | --- |
| | | | 中箱 | 外箱 | 税込み | | |
| D36KN-TRW-32D-1型 | ステンレスヘアライン | | 10 | 20 | 7,513 | 9ZZ9008500 | 4532757 002175 |
| D36KN-TRW-32D-2型 | ステンレスヘアライン | 美和HM用 | 10 | 20 | 8,987 | 9ZZ9008600 | 4532757 002236 |

| 防犯性能表示 | 耐ピッキング性能 | 耐かぎ穴壊し性能 | 耐サムターン回し性能 | 耐カム送り解錠性能 | 耐こじ破り性能 | キー同梱数 |
| --- | --- | --- | --- | --- | --- | --- |
| D36KN-TRW-32D-1型 | 10分以上 | 5分未満 | なし | ー | ー | 5本 |
| D36KN-TRW-32D-2型 | 10分以上 | 5分未満 | なし | ー | ー | 5本 |

※この製品のシリンダー抜き差し位置は横向きになります。
※2022年10月値上げ後の価格を記載しております。

## 円筒錠のスタンダードタイプ

# ノブ

ロット受注生産

## 製品番号：Aロック N70シリーズ

※この商品は指定建物錠ではありません。
詳しくは92ページをご参照下さい。



N70U15-TR-32D-60/45

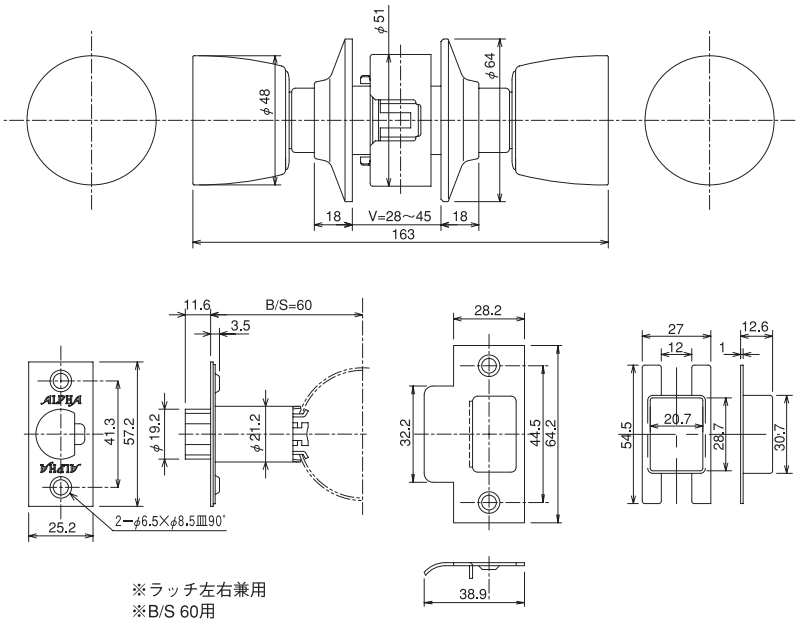


※ラッチ左右兼用
※B/S 60用



N70U65-TR-32D-60

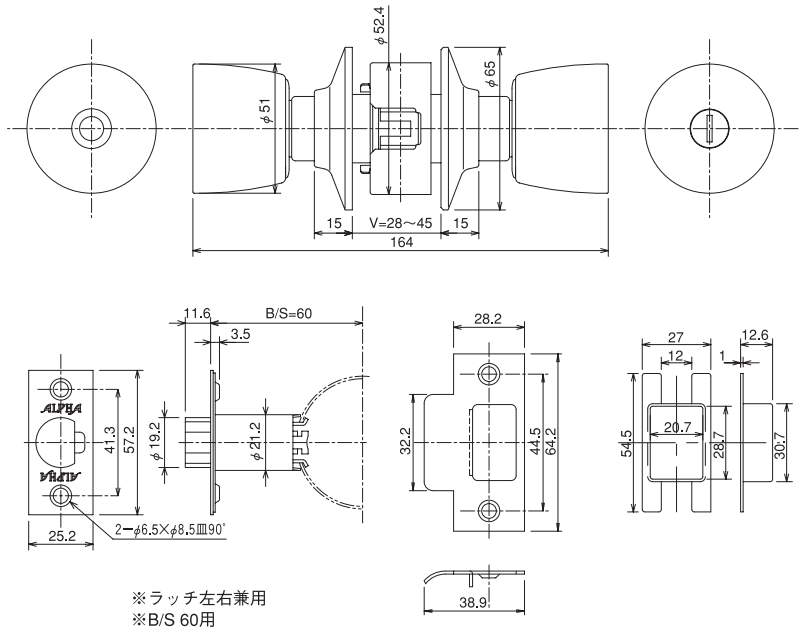


※ラッチ左右兼用
※B/S 60用

| 品番 | バックセット（mm） | 仕上げ | 機能 | 入数 | | 本体価格 | 製品コード | JANコード |
|---|---|---|---|---|---|---|---|---|
| | | | | 中箱 | 外箱 | 税込み | | |
| N70U15-TR-US32D-60/45 | 60 | ステンレスヘアライン | 空錠 | ー | 24 | 2,310 | 9CB2101300 | 4532757 038792 |
| N70U65-TR-US32D-60 | 60 | ステンレスヘアライン | 間仕切錠（非常解錠付） | ー | 24 | 2,420 | 9CB3102300 | 4532757 038785 |

## 円筒錠のスタンダードタイプ

# ノブ

ロット受注生産

## 製品番号：Aロック N73シリーズ（ピンシリンダータイプ）

※この商品は指定建物錠ではありません。
詳しくは92ページをご参照下さい。



73G25-TR-32D-60

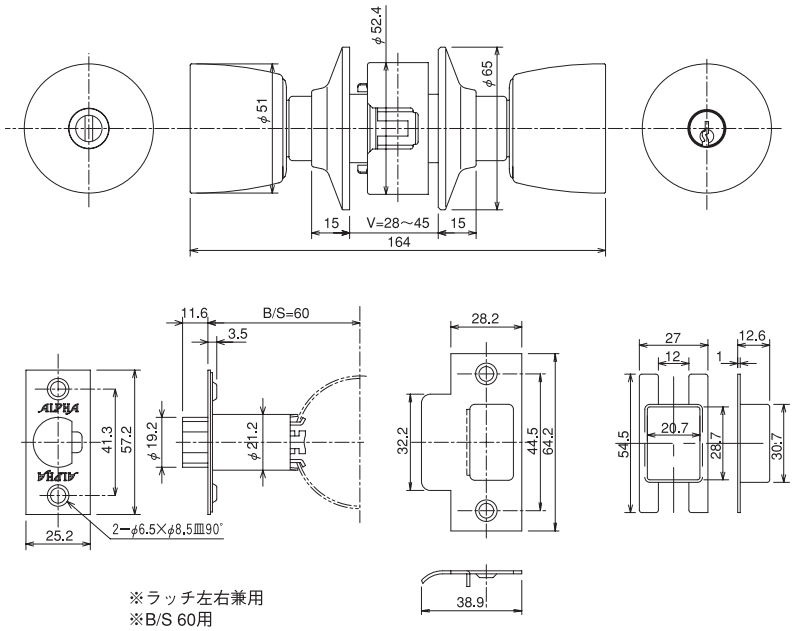


※ラッチ左右兼用
※B/S 60用

| キー |
|---|
| 3本 |

| 品番 | バックセット（mm） | 仕上げ | 機能 | 入数 | | 本体価格 | 製品コード | JANコード |
|---|---|---|---|---|---|---|---|---|
| | | | | 中箱 | 外箱 | 税込み | | |
| N73G25-TR-US32D-60 | 60 | ステンレスヘアライン | キー付き※ | ー | 24 | 3,190 | 9CB0202200 | 4532757 038778 |

※本製品はキー付きになっておりますが、キーでは施錠できません。
施錠は室内側ノブのボタンを押した場合のみ行えます。
キーは、解錠する場合のみ使用できます。

※シリンダー錠と間仕切錠の動作仕様
・インサイドノブのボタンを押すと施錠され、アウトサイドノブが固定されます。
・インサイドノブは常に動作可能で、インサイドノブを回すとボタンは元に戻り、解錠します。（通常状態）
・外側からは、キーまたはコイン等で解錠でき、ボタンは元に戻ります。（通常状態）
・インサイドノブのボタンを押しながら右に回しておくと、インサイドノブを回して開扉はできますが、
ボタンは元に戻らず施錠状態が保持されます。
外側からは、キーまたはコイン等で開扉できますが、同様にボタンは元に戻りません。
親指の腹などでボタンを押しながら左に回すことで、通常状態に復帰することが出来ます。

# 引戸錠について



## 高い防犯性

●ピッキングに強いディンプルキーが標準で5本付属します。(F4056、L4056)
●在宅時の防犯性を高めるため、外からのピッキング等での不正解錠も防止する、内側からの二重ロック機構を採用しました。夜間就寝時の安全をより一層高めます。(L4056、LP4056)
●引違錠前のロック機構は2枚のドアを鎌とガードプレートでこじ開けからしっかりガードします。(F4056)



## 使いやすさへの配慮

●キーは差し込み方向を気にしないリバーシブルキーを採用しました。また、キーヘッドは持ちやすい樹脂モールドを施しています。(F4056、L4056)
●操作にやさしいすり鉢状のキー差し込口です。(F4056、L4056)
●シリンダーの外周には夜間やさしく光る蓄光リングにより暗闇での操作をサポートします。(F4056)
●室内側の窓にマーク表示をすることで室内側から錠の状態をひと目で確認することができます。(F4056、L4056、LP4056、K4056)
●内側のつまみを上下にスライドするだけで簡単確実に施錠、解錠ができます。(F4056、L4056、LP4056、K4056)
●キーを押し込まずにキーを回せます。(F4056、A4056)



夜間蓄光リング(イメージ図)

## 取り付け性への配慮

●飾り座、スペーサーを同梱していますので、幅広いドアへの取り付けが可能になりました。
(F4056、L4056、LP4056、A4056)
※K4056は飾り座のみ
●取り付け時の微妙な位置合わせに便利な調整窓をつけました。
(F4056、L4056、LP4056、K4056)

## 取り付け可能ドアの確認ポイント

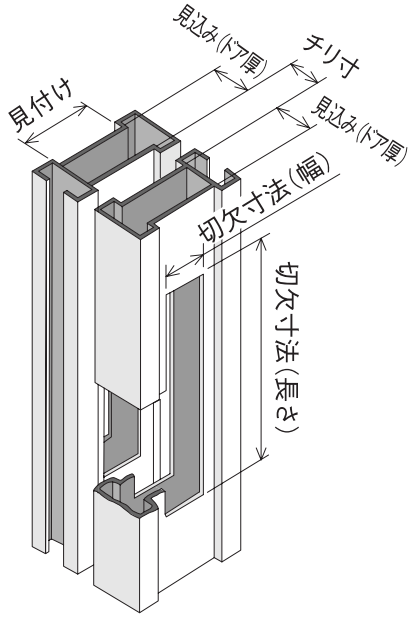

高性能タイプの引違錠前。鍵を押し込まず、回すだけで簡単施解錠

# 引戸用取替錠

## 製品番号：F4056シリーズ（ディンプルキータイプ）



F4056-ALU-B　F4056-ALU-S　キー

●取付概略図

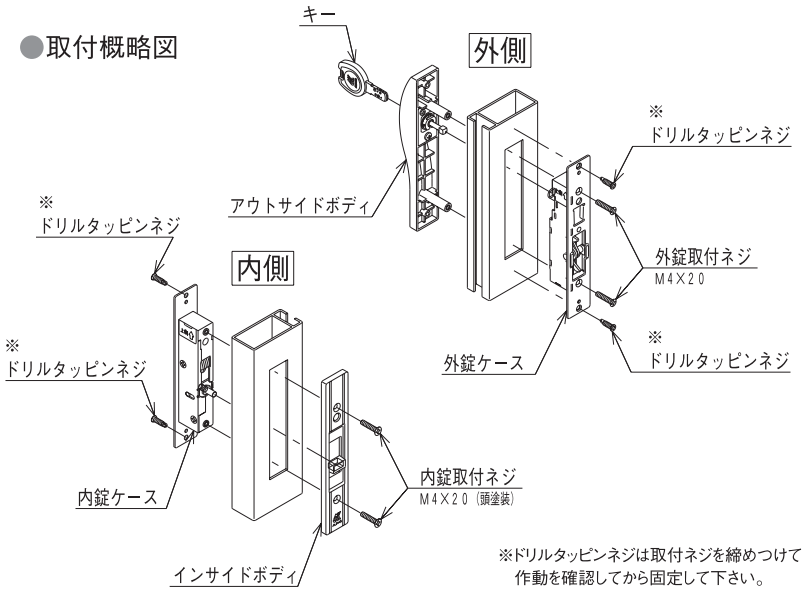


※ドリルタッピンネジは取付ネジを締めつけて作動を確認してから固定して下さい。

| 付属品 | 召し合わせ框（mm） | | | | |
|---|---|---|---|---|---|
| | 切り欠き寸法 | | 框寸法 | | |
| | 幅 | 長さ | 見込み（ドア厚） | 見付け | チリ寸 |
| 飾り座<br>スペーサー<br>スライドピン<br>ディンプルキー5本 | 20～26 | 110 ～150 | 22～35<br>※1 | 23～ | 4～12 |

※1．飾り座とスペーサーを使用しない場合は22～40になります

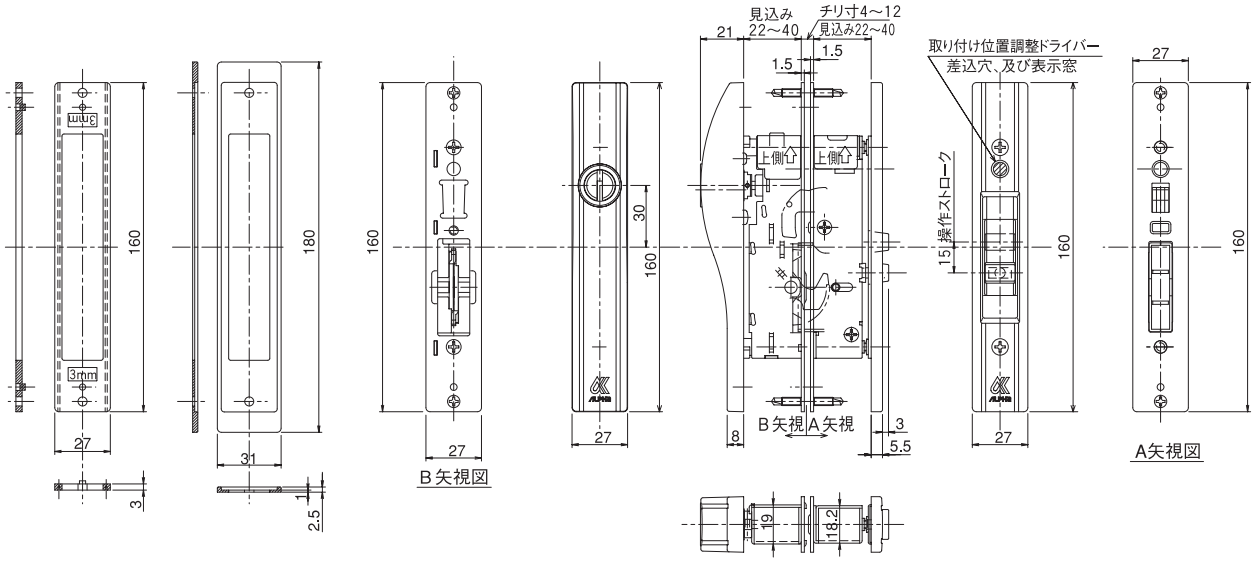


| 品番 | 色 | シリンダー | 適合機種 | 入数 | | 本体価格 | 製品コード | JANコード |
|---|---|---|---|---|---|---|---|---|
| | | | | 中箱 | 外箱 | 税込み | | |
| F4056-ALU-S | シルバー | ディンプルシリンダー | 汎用タイプ | ― | 20 | 14,520 | 9NA2115500 | 4532757 004018 |
| F4056-ALU-B | ブラウン | ディンプルシリンダー | 汎用タイプ | ― | 20 | 14,520 | 9NA2105500 | 4532757 004001 |

| 防犯性能表示 | 耐ピッキング性能 | 耐かぎ穴壊し性能 | 耐サムターン回し性能 | 耐カム送り解錠性能 | 耐こじ破り性能 | キー同梱数 |
|---|---|---|---|---|---|---|
| F4056-ALUシリーズ | 5分以上 | 5分未満 | なし | あり | なし | 5本 |

ディンプルキーをもっと身近に

# 引戸用取替錠

## 製品番号：L4056シリーズ（ディンプルキータイプ）




●取付概略図

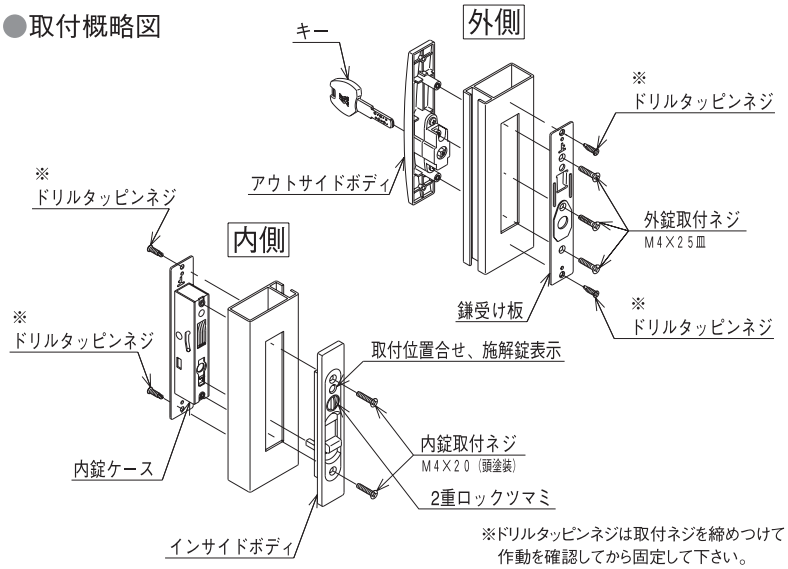


※ドリルタッピンネジは取付ネジを締めつけて作動を確認してから固定して下さい。

| 付属品 | 召し合わせ框（mm） | | | | |
|---|---|---|---|---|---|
| | 切り欠き寸法 | | 框寸法 | | |
| | 幅 | 長さ | 見込み（ドア厚） | 見付け | チリ寸 |
| 飾り座<br>スペーサー<br>スライドピン<br>ディンプルキー5本 | 20～26 | 110 ～150 | 22～35<br>※1 | 23～ | 4～12 |

※1．飾り座とスペーサーを使用しない場合は22～40になります

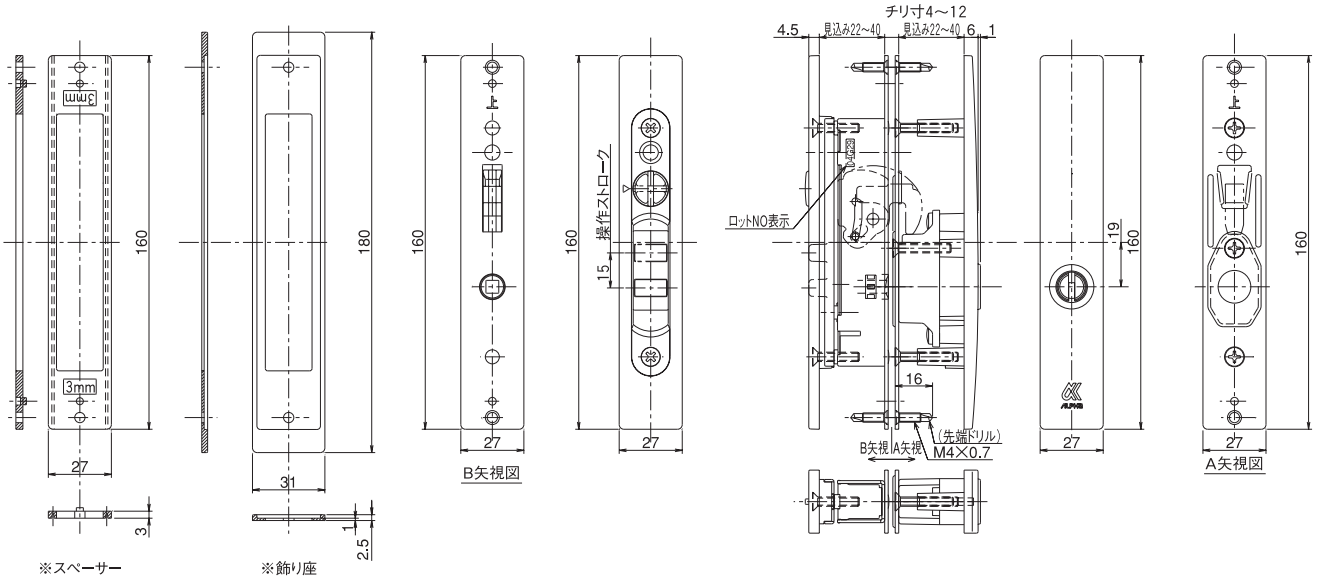


| 品番 | 色 | シリンダー | 適合機種 | 入数 | | 本体価格 | 製品コード | JANコード |
|---|---|---|---|---|---|---|---|---|
| | | | | 中箱 | 外箱 | 税込み | | |
| L4056-ALU-B | ブラウン | ディンプルシリンダー | 汎用タイプ | ー | 20 | 7,150 | 9NA2106402 | 4532757 006227 |
| L4056-ALU-S | シルバー | ディンプルシリンダー | 汎用タイプ | ー | 20 | 7,150 | 9NA2116402 | 4532757 006234 |

| 防犯性能表示 | 耐ピッキング性能 | 耐かぎ穴壊し性能 | 耐サムターン回し性能 | 耐カム送り解錠性能 | 耐こじ破り性能 | キー同梱数 |
|---|---|---|---|---|---|---|
| L4056-ALUシリーズ | 10分以上 | 5分未満 | なし | あり | なし | 5本 |

## 引き違い錠の新しいスタンダード品

# 引戸用取替錠

## 製品番号：LP4056シリーズ




●取付概略図

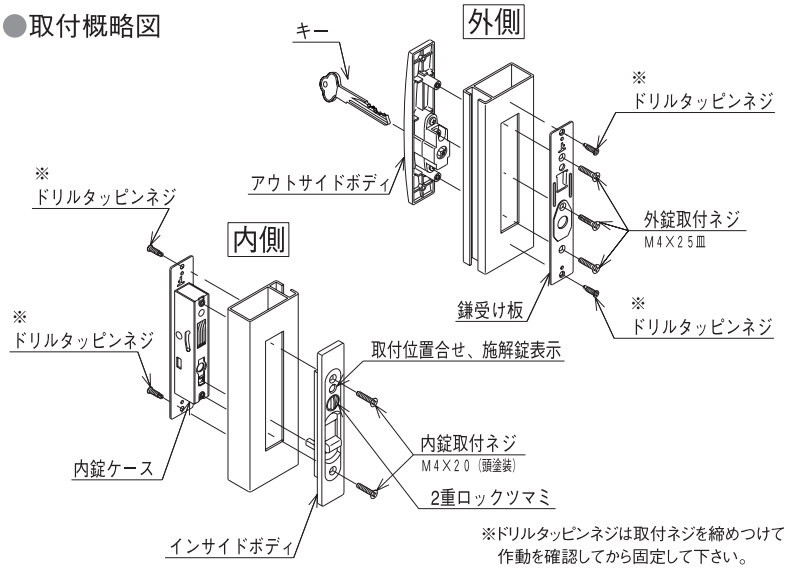


※ドリルタッピンネジは取付ネジを締めつけて作動を確認してから固定して下さい。

| 付属品 | 召し合わせ框（mm） | | | | |
|---|---|---|---|---|---|
| | 切り欠き寸法 | | 框寸法 | | |
| | 幅 | 長さ | 見込み(ドア厚) | 見付け | チリ寸 |
| 飾り座<br>スペーサー<br>スライドピン<br>キー5本 | 20～26 | 110 ～150 | 22～35<br>※1 | 23～ | 4～12 |

※1．飾り座とスペーサーを使用しない場合は22～40になります

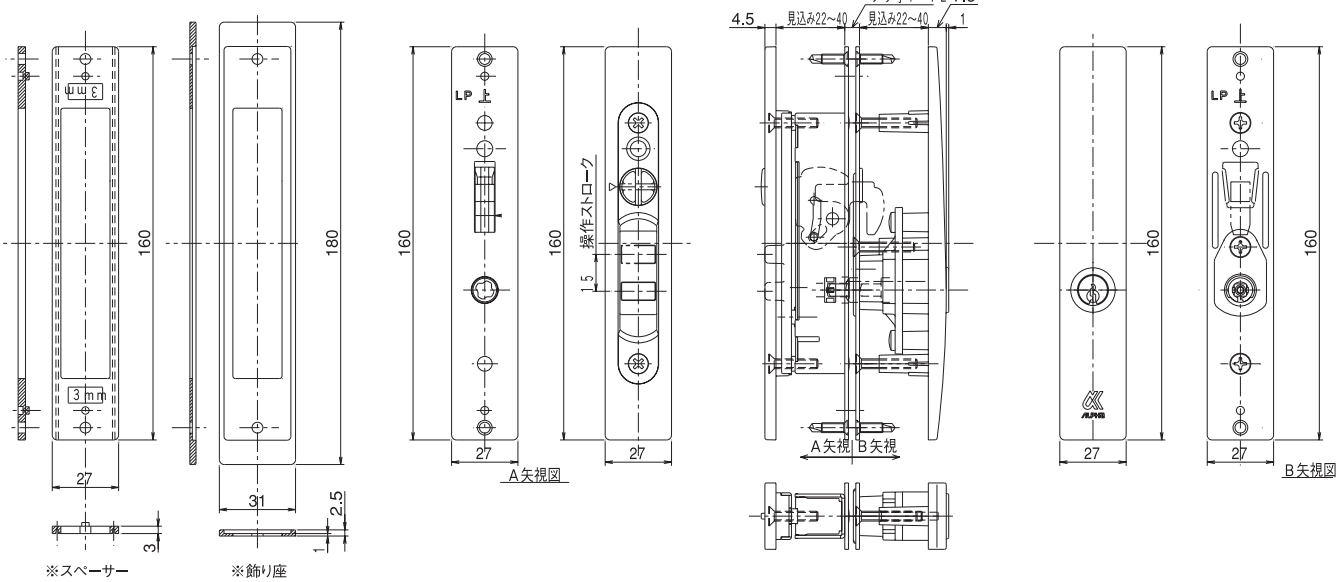


| 品番 | 色 | シリンダー | 適合機種 | 入数 | | 本体価格 | 製品コード | JANコード |
|---|---|---|---|---|---|---|---|---|
| | | | | 中箱 | 外箱 | 税込み | | |
| LP4056-ALU-B | ブラウン | ピンシリンダー | 汎用タイプ | ― | 20 | 6,050 | 9NA2106500 | 4532757 010842 |
| LP4056-ALU-S | シルバー | ピンシリンダー | 汎用タイプ | ― | 20 | 6,050 | 9NA2116500 | 4532757 010859 |

| 防犯性能表示 | 耐ピッキング性能 | 耐かぎ穴壊し性能 | 耐サムターン回し性能 | 耐カム送り解錠性能 | 耐こじ破り性能 | キー同梱数 |
|---|---|---|---|---|---|---|
| LP4056シリーズ | 5分未満 | 5分未満 | なし | あり | なし | 5本 |

## ロッド式のスタンダード

# 引戸用取替錠

製品番号：A4056シリーズ



A4056-ALU-B

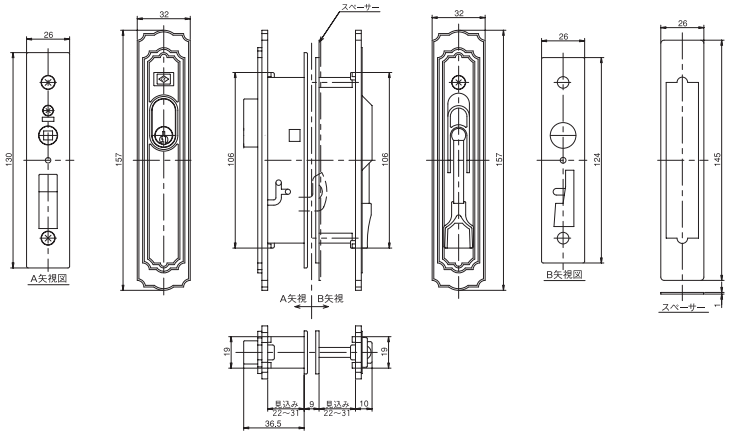


| 付属品 | 召し合わせ框（mm） | | | | |
|---|---|---|---|---|---|
| | 切り欠き寸法 | | 框寸法 | | |
| | 幅 | 長さ | 見込み(ドア厚) | 見付け | チリ寸 |
| 飾り座<br>スペーサー<br>キー3本 | 20.5～23 | 110 ～125 | 22～31 | 26～ | 6～9 |

| 品番 | 色 | シリンダー | 適合機種 | 入数 | | 本体価格 | 製品コード | JANコード |
|---|---|---|---|---|---|---|---|---|
| | | | | 中箱 | 外箱 | 税込み | | |
| A4056-ALU-B | ブラウン | ピンシリンダー | 汎用タイプ | ー | 20 | 3,360 | 9NA2016300 | 4532757 005527 |

| 防犯性能表示 | 耐ピッキング性能 | 耐かぎ穴壊し性能 | 耐サムターン回し性能 | 耐カム送り解錠性能 | 耐こじ破り性能 | キー同梱数 |
|---|---|---|---|---|---|---|
| A4056-ALU-B | 5分未満 | 5分未満 | なし | なし | なし | 3本 |

スライド式のスタンダード

# 引戸用取替錠

## 製品番号：K4056シリーズ




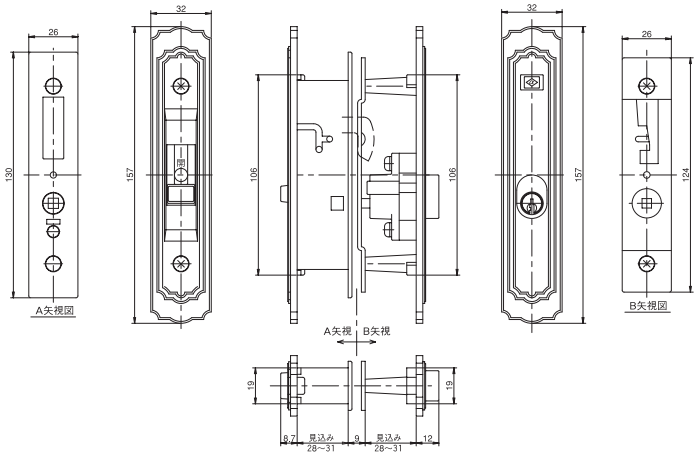


| 付属品 | 召し合わせ框（mm） | | | | |
|---|---|---|---|---|---|
| | 切り欠き寸法 | | 框寸法 | | |
| | 幅 | 長さ | 見込み(ドア厚) | 見付け | チリ寸 |
| 飾り座<br>キー3本 | 20.5～23 | 110 ～120 | 28～31 | 26～ | 6～9 |

| 品番 | 色 | シリンダー | 適合機種 | 入数 | | 本体価格 | 製品コード | JANコード |
|---|---|---|---|---|---|---|---|---|
| | | | | 中箱 | 外箱 | 税込み | | |
| K4056-ALU-B | ブラウン | ピンシリンダー | 汎用タイプ | ー | 20 | 9,130 | 9NA2018300 | 4532757 005534 |

| 防犯性能表示 | 耐ピッキング性能 | 耐かぎ穴壊し性能 | 耐サムターン回し性能 | 耐カム送り解錠性能 | 耐こじ破り性能 | キー同梱数 |
|---|---|---|---|---|---|---|
| K4056シリーズ | 5分未満 | 5分未満 | なし | なし | なし | 3本 |

ピッキングに強い。フローティングボール採用でキーの複製も困難。

# 取替シリンダー

## 製品番号：FBロック



セキュリティカード

### キープレートデザイン

（意匠登録第1098684号）



### フローティングボール

（特許第3432433号）

### 4列斜向配列

左右斜め4方向に12～20本のピンを配置し、約6,700万通りから最大1,300億通りの鍵違いが可能。

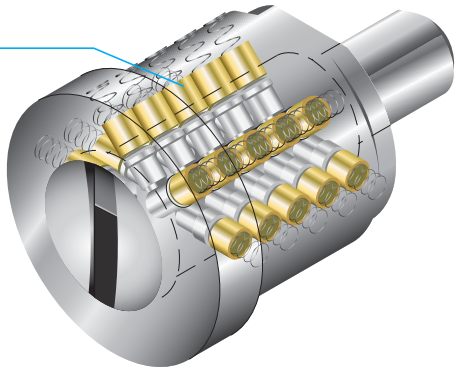

- ピッキングに強い構造
- キーの複製を防止
- 操作にやさしいすり鉢状のキー差し込み口

| FBロック品名 | 対応機種刻印 | | 鍵穴向き | | 備考 |
|---|---|---|---|---|---|
| | | | 縦 | 横 | |
| LA | 美和ロック社製 | LA・MA、WLA | ○ | | エスカッション（座）がある場合はドア厚と座の厚みを足した寸法が取付寸法となります |
| BH/LD | | BH、LD・SP、LD | ○ | | |
| LE/LSP Aタイプ | | LE、LE・SP、LSPのローズ付 | | ○ | |
| LE/LSP Bタイプ | | LE、LE・SP、LSPのローズ無 | | ○ | |
| PMK | | 75PM | ○ | | シリンダー径24mmは交換可能。シリンダー径28mmでは交換できません。 |
| RA | | 85RA、82RA | ○ | | |
| HPD40 | | HP40 | ○ | | |
| LE/LSP Bタイプ2ヶ同キー | | LE、LE・SP | | ○ | 戸建て用2ヶ同キー（LE、TE、PE、TEOなど）に対応しています。<br>エスカッションと錠ケースの関係で取付不可の場合がありますので、<br>販売店での交換をお薦めいたします。 |
| LE/LSP Aタイプ2ヶ同キー | | LE、LE・SP、LSP | | ○ | |
| LE/LSP A、Bタイプ2ヶ同キー | | LE、LE・SP、LSP | | ○ | |
| NDR | | NDR | ○ | | NDZ、NDRCPには交換できません。 |
| KS-112逆マスター | | マンションの共同玄関 | | | |
| 2190取替用 | アルファ製 | アルファ2190補助錠 | | ○ | |
| 3690取替用 | | アルファ3690装飾錠 | | ○ | |
| 3690+2190取替用2ヶ同キー | | アルファ3690＋2190 | | ○ | |

※ブロンズとゴールドは塗装仕上げの為、取付ハンドルと色が若干異なります。
※ドア厚、飾り座の厚さによって特注品になる場合や取り付かない場合があります。
※LE/LSPタイプはローズの有り、無しを確認して下さい。（Aタイプはローズ付き。Bタイプはローズ無し。）
※セキュリティカードは再発行出来ません。
　紛失した場合はスペアキーの作成が出来ませんので、紛失しない様保管してください。

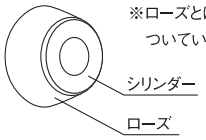


※ローズとは鍵を差し込む部分についている円錐形の部分です。

| 品番 | 色 | ドア厚（mm） | 入数 | | 本体価格 | 製品コード | JANコード |
|---|---|---|---|---|---|---|---|
| | | | 中箱 | 外箱 | 税込み | | |
| LA用 | シルバー | 33～42 | 6 | 36 | 13,200 | 9KH5000254 | 4532757 001635 |
| | ブロンズ | 33～42 | 6 | 36 | 14,300 | 9KH5010254 | 4532757 003844 |
| | ゴールド | 33～42 | 6 | 36 | 14,300 | 9KH5020254 | 4532757 003837 |
| BH用 | シルバー | 33～42 | 6 | 36 | 13,200 | 9KH5001253 | 4532757 001666 |
| | ブロンズ | 33～42 | 6 | 36 | 14,300 | 9KH5011253 | 4532757 003813 |
| | ゴールド | 33～42 | 6 | 36 | 14,300 | 9KH5021253 | 4532757 003806 |
| LE/LSP-A用 | シルバー | 33～42 | 6 | 36 | 13,200 | 9KH5004253 | 4532757 001567 |
| | ブロンズ | 33～42 | 6 | 36 | 14,300 | 9KH5014253 | 4532757 003769 |
| | ゴールド | 33～42 | 6 | 36 | 14,300 | 9KH5024253 | 4532757 003752 |
| LE/LSP-B用 | シルバー | 28～51 | 6 | 36 | 13,200 | 9KH5005153 | 4532757 001574 |
| | ブロンズ | 28～51 | 6 | 36 | 14,300 | 9KH5015153 | 4532757 003882 |
| | ゴールド | 28～51 | 6 | 36 | 14,300 | 9KH5025153 | 4532757 003875 |
| PMK用 | シルバー | 36 | 6 | 36 | 13,200 | 9KH5003154 | 4532757 001659 |
| RA用 | シルバー | 36 | 6 | 36 | 13,200 | 9KH5002153 | 4532757 001642 |
| | ブロンズ | 36 | 6 | 36 | 14,300 | 9KH5012153 | 4532757 004704 |
| | ゴールド | 36 | 6 | 36 | 14,300 | 9KH5022153 | 4532757 004711 |
| HPD用 | シルバー | 33～37 | 6 | 36 | 13,200 | 9KH5003650 | 4532757 001598 |
| LE/LSP-B用 2KA | シルバー | 28～51 | ー | 24 | 22,000 | 9KH5005253 | 4532757 001581 |
| | ブロンズ | 28～51 | ー | 24 | 24,200 | 9KH5015253 | 4532757 003912 |
| | ゴールド | 28～51 | ー | 24 | 24,200 | 9KH5025253 | 4532757 003905 |
| LE/LSP-A用 2KA | シルバー | 33～42 | ー | 24 | 22,000 | 9KH5004450 | 4532757 003929 |
| | ブロンズ | 33～42 | ー | 24 | 24,200 | 9KH5014450 | 4532757 003943 |
| | ゴールド | 33～42 | ー | 24 | 24,200 | 9KH5024450 | 4532757 003936 |
| LE/LSP-A+B用 2KA | シルバー | 33～42 | ー | 24 | 22,000 | 9KH5005750 | 4532757 007941 |
| | ブロンズ | 33～42 | ー | 24 | 24,200 | 9KH5015750 | 4532757 007958 |
| | ゴールド | 33～42 | ー | 24 | 24,200 | 9KH5025750 | 4532757 007965 |
| NDR用 | シルバー | 33～42 | 6 | 36 | 13,200 | 9KH5006253 | 4532757 001604 |
| | ブロンズ | 33～42 | 6 | 36 | 14,300 | 9KH5016253 | 4532757 004681 |
| | ゴールド | 33～42 | 6 | 36 | 14,300 | 9KH5026253 | 4532757 004698 |
| 2190用 | ブラック | 31～50 | 6 | 36 | 13,200 | 9KH5038150 | 4532757 003967 |
| 3690用 | | 35～45 | 6 | 36 | 13,200 | 9KH5037150 | 4532757 003950 |
| 3690+2190用 2KA | | 35～45 | ー | 24 | 24,200 | 9KH5037650 | 4532757 003974 |

| 防犯性能表示 | 耐ピッキング性能 | 耐かぎ穴壊し性能 | キー同梱数 |
|---|---|---|---|
| FBロック | 10分以上 | 5分未満 | 5本 |

取付可能な錠前の見分け方は93ページで確認できます。

※LE/LSP用はシリンダー核付きになります。
※対応ドア厚は、上記以外にも仕様があります。
　メーカーへご確認ください。
※スペアキーをご注文する場合は、セキュリティカードの提示が必要です。

## 耐ピッキング性能も高く、補助錠として最適

# 補助錠・面付本締錠

## 製品番号：FB10AAR（FBワンモアロック）






セキュリティカード



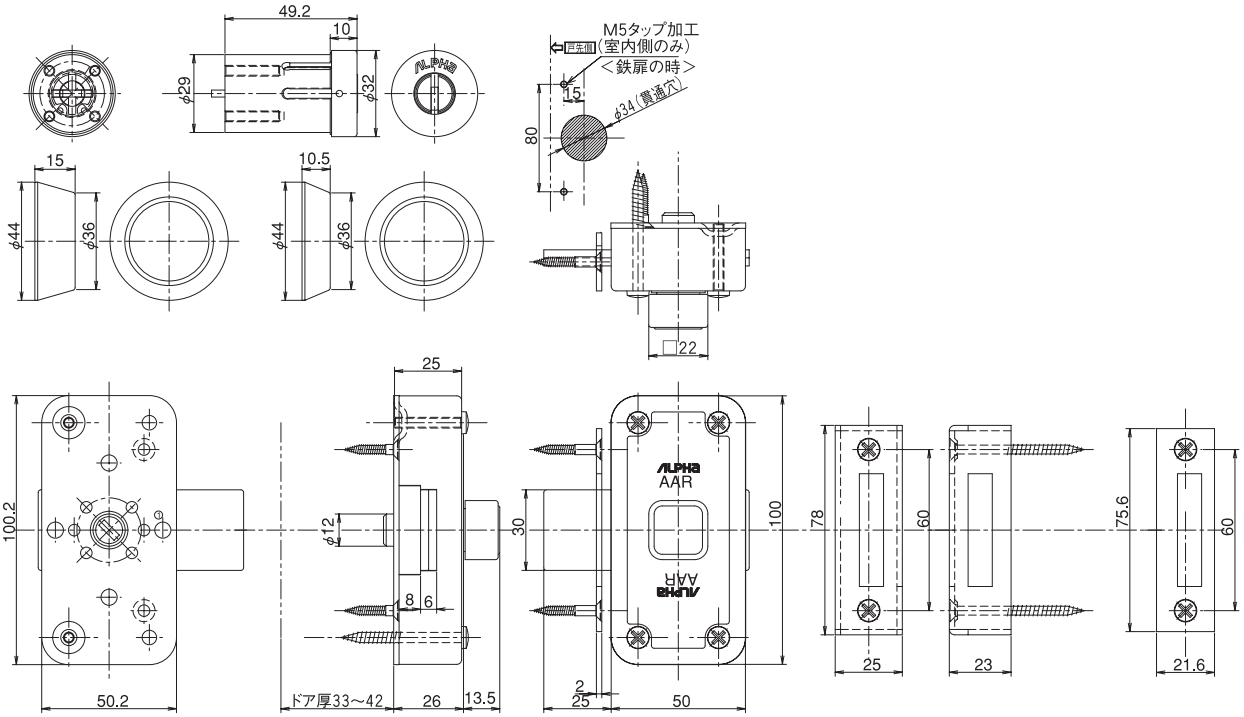


| FBロックとの同一キー仕様 | 標準ドア厚 | 特注ドア厚 |
|---|---|---|
| ○ | 33～42 | 28～33<br>42～51 |

| 品番 | 色 | シリンダー | ドア厚（mm） | 入数 | | 本体価格 | 製品コード | JANコード |
|---|---|---|---|---|---|---|---|---|
| | | | | 中箱 | 外箱 | 税込み | | |
| FB10AAR | シルバー | ディンプルシリンダー | 28～33 | ― | 10 | 15,400 | 9KH3002100 | 4532757 008061 |
| | | | 33～42 | ― | 10 | 15,400 | 9KH3002200 | 4532757 001932 |
| | | | 42～51 | ― | 10 | 15,400 | 9KH3002400 | 4532757 008078 |

| 防犯性能表示 | 耐ピッキング性能 | 耐かぎ穴壊し性能 | 耐サムターン回し性能 | 耐カム送り解錠性能 | 耐こじ破り性能 | キー同梱数 |
|---|---|---|---|---|---|---|
| FB10AAR | 10分以上 | 5分未満 | なし | あり | なし | 5本 |

## 開き戸の補助錠に（内側サムターンを固定できるストッパー付き）

# 補助錠・面付本締錠

ロット受注生産

## 製品番号：570シリーズ




570　　570SAS

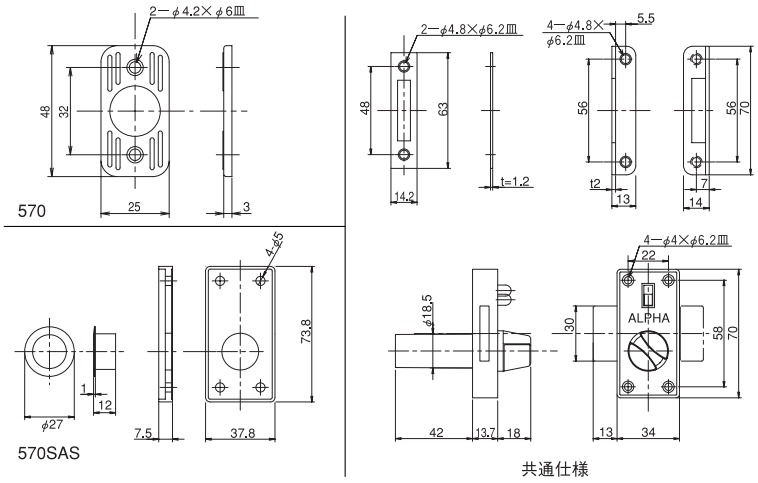


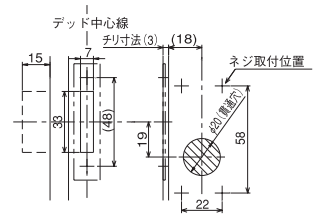


※平型受け座のみ加工

扉厚　33～40ｍｍ（570）
扉厚　25～40ｍｍ（570SAS）

| 対応ドア厚 | 材質 | シリンダー | | キー | |
|---|---|---|---|---|---|
| | | 570 | 570SAS | 570 | 570SAS |
| 33～40mm | 亜鉛ダイカスト | 5枚ディスク | 5枚ディスク | 3本 | 3本 |

| 品番 | 色 | シリンダー | 適合ドア | 入数 | | 本体価格 | 製品コード | JANコード |
|---|---|---|---|---|---|---|---|---|
| | | | | 中箱 | 外箱 | 税込み | | |
| 570 | シルバー | リバーシブルディスクシリンダー | 木扉用 | 12 | 96 | 4,268 | 9MG1130100 | 4532757 005336 |
| 570B | ブラウン | リバーシブルディスクシリンダー | 木扉用 | 12 | 96 | 4,840 | 9MG1100400 | 4532757 005466 |
| 570SAS | シルバー | リバーシブルディスクシリンダー | アルミサッシ用 | 12 | 96 | 4,708 | 9MG1100300 | 4532757 005473 |
| 570SAS-B | ブラウン | リバーシブルディスクシリンダー | アルミサッシ用 | 12 | 96 | 4,950 | 9MG1100700 | 4532757 005480 |

| 防犯性能表示 | 耐ピッキング性能 | 耐かぎ穴壊し性能 | 耐サムターン回し性能 | 耐カム送り解錠性能 | 耐こじ破り性能 | キー同梱数 |
|---|---|---|---|---|---|---|
| 570シリーズ | 5分未満 | 5分未満 | なし | あり | なし | 3本 |

## ワンプッシュで簡単施錠

# 補助錠・プッシュ栓錠

ロット受注生産

## 製品番号：503、503B



503　　503B

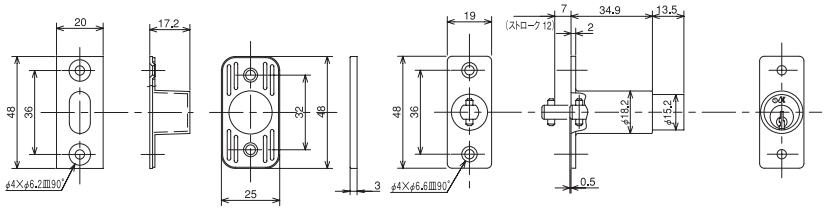


503

### 503補助錠の取り付け方

1. 室外側扉に直径 20 mmの貫通穴を空け、扉の裏側から本体を差し込み、ビスで止める。
2. 扉の表側から飾り座をビス止めする。
3. 室内側扉の表側に 20 mm貫通穴と同じ位置に直径 18 mm深さ 18 mmの穴を空け、受け座をビスで止める。

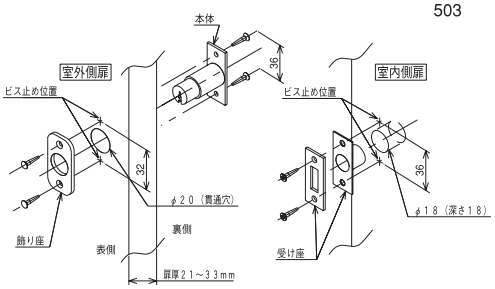


| ドア厚 | シリンダー | 施錠ストローク | キー |
|---|---|---|---|
| 21～33mm | 3本ピン | 12mm | 3本 |

| 品番 | 色 | シリンダー | 入数 | | 本体価格 | 製品コード | JANコード |
|---|---|---|---|---|---|---|---|
| | | | 中箱 | 外箱 | 税込み | | |
| 503 | シルバー | ピンシリンダー | 10 | 120 | 2,420 | 9MA2230100 | 4532757 005312 |
| 503（定番同一キーNo.2M43） | シルバー | ピンシリンダー | 10 | 120 | 2,640 | 9YD0133900 | 4532757 005329 |
| 503B | ブラウン | ピンシリンダー | 10 | 120 | 3,080 | 9MA2130500 | 4532757 005428 |

簡単取付、窓の防犯に

# 補助錠・引戸窓用

ロット受注生産

## 製品番号：515貼ってガード（ビス付・フック付）、貼ってメイト

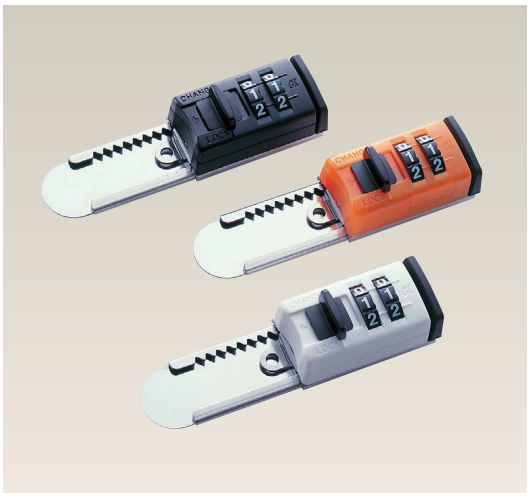

※両面テープ付




### 取り付けできるサッシ

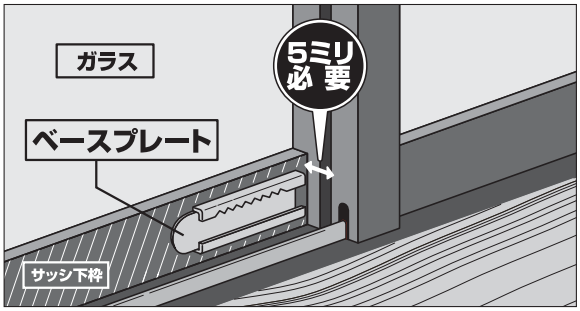


サッシの上下どちらでも取り付けられます。

●貼ってガード

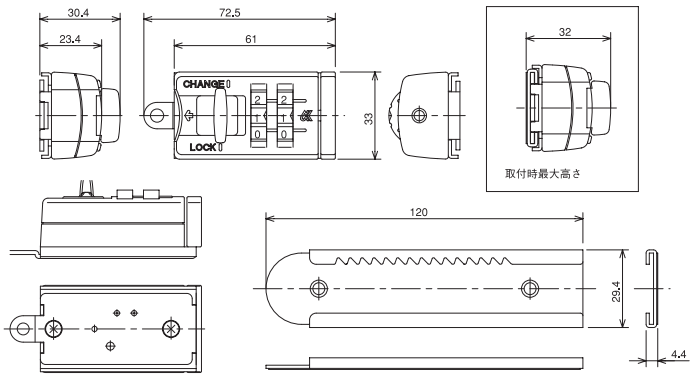


●貼ってメイト

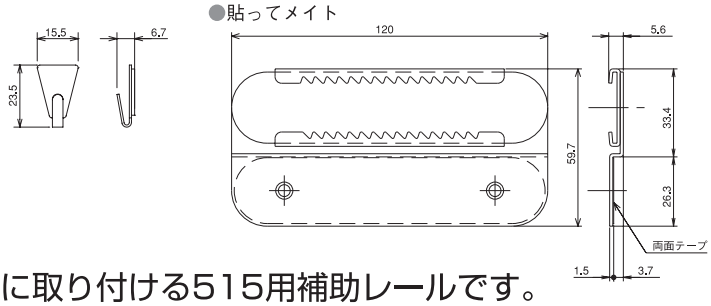


## ●貼ってメイトは隙間が3～5ミリのサッシに取り付ける515用補助レールです。

| 品番 | 色 | ダイヤル | 適合機種 | 入数 | | 本体価格 | 製品コード | JANコード |
|---|---|---|---|---|---|---|---|---|
| | | | | 中箱 | 外箱 | 税込み | | |
| 515　貼ってガード(ビス付・フック付) | 黒 | 2桁 | 引き戸窓用 | 10 | 80 | 2,640 | 9YD0203400 | 4532757 002106 |
| 515　貼ってガード(ビス付・フック付) | 白 | 2桁 | 引き戸窓用 | 10 | 80 | 2,640 | 9YD0213400 | 4532757 002113 |
| 515　貼ってガード(ビス付・フック付) | オレンジ | 2桁 | 引き戸窓用 | 10 | 80 | 2,640 | 9YD0223400 | 4532757 002120 |
| 貼ってメイト | ー | ー | ー | 10 | 80 | 880 | 9ML0300500 | 4532757 002021 |

### 暗証番号の設定の仕方

暗証番号は、はじめ“11”で設定されています。　暗証番号の設定は、設定した暗証番号位置でのみ変更ができます。

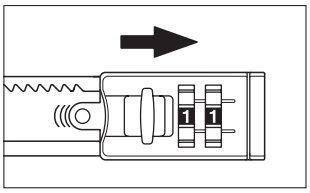

1. ロック本体をベースから抜き取る。
2. ダイヤルを“11”にあわせる。

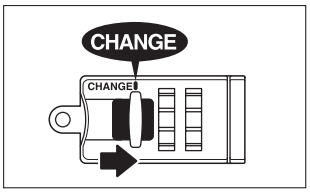


3. ツマミを“CHANGE”の位置まで“カチッ”というまでスライドさせる。

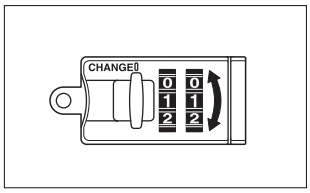


4. ダイヤルをまわし好きな暗証番号を設定する。

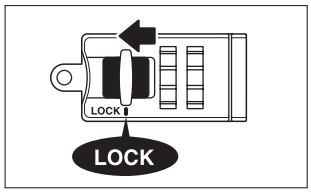


5. ツマミを“LOCK”の位置に戻し終了。

## 木製デスク専用錠

### 抽出錠（ひきだし）

ロット受注生産

製品番号：4510シリーズ



4510-ST　　4510-LO

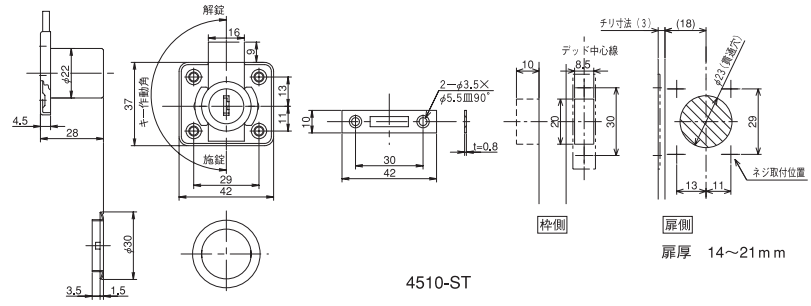


4510-ST

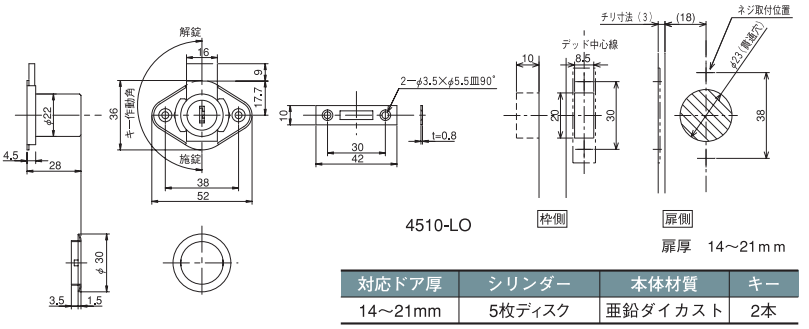


4510-LO

| 対応ドア厚 | シリンダー | 本体材質 | キー |
|---|---|---|---|
| 14〜21mm | 5枚ディスク | 亜鉛ダイカスト | 2本 |

| 品番 | 色 | シリンダー | 入数 | | 本体価格 | 製品コード | JANコード |
|---|---|---|---|---|---|---|---|
| | | | 中箱 | 外箱 | 税込み | | |
| 4510-ST | シルバー | ディスクシリンダー | 12 | 120 | 1,958 | 9MC5120300 | 4532757 006128 |
| 4510-LO | シルバー | ディスクシリンダー | 12 | 144 | 1,958 | 9MC7120200 | 4532757 006166 |

## 木製ロッカー専用錠

### ロッカー錠

ロット受注生産

製品番号：4580シリーズ



4580-ST　　4580-LO

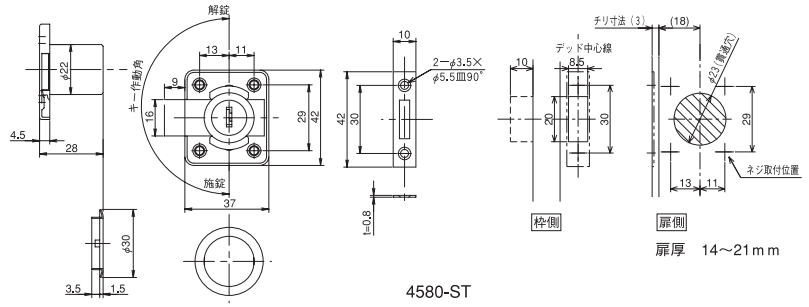


4580-ST

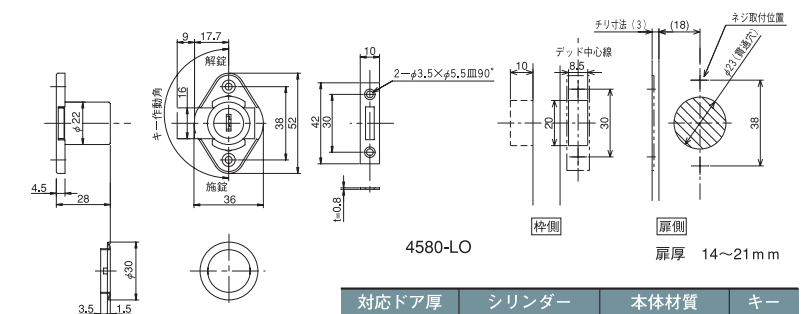


4580-LO

| 対応ドア厚 | シリンダー | 本体材質 | キー |
|---|---|---|---|
| 14〜21mm | 5枚ディスク | 亜鉛ダイカスト | 2本 |

| 品番 | 色 | シリンダー | 入数 | | 本体価格 | 製品コード | JANコード |
|---|---|---|---|---|---|---|---|
| | | | 中箱 | 外箱 | 税込み | | |
| 4580-ST | シルバー | ディスクシリンダー | 12 | 120 | 1,958 | 9ME5120200 | 4532757 006135 |
| 4580-LO | シルバー | ディスクシリンダー | 12 | 144 | 1,958 | 9ME7120200 | 4532757 006173 |

## 掛け金に鍵をプラス。ひとつ2役

# シリンダー掛金錠

ロット受注生産

## 製品番号：2550シリーズ




2550-75

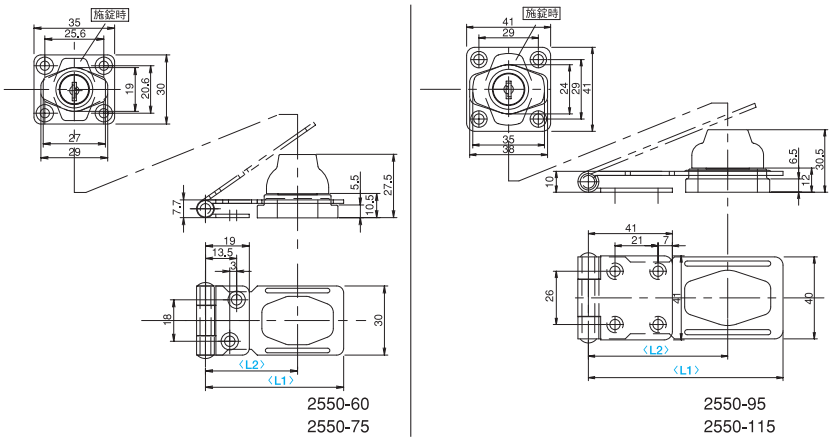


2550-60
2550-75

2550-95
2550-115

| シリンダー | 本体材質 | 掛け金 | キー |
|---|---|---|---|
| 4枚ディスク | 亜鉛ダイカスト | ステンレス | 3本 |

| 品番 | 色 | シリンダー | サイズ | | 入数 | | 本体価格 | 製品コード | JANコード |
|---|---|---|---|---|---|---|---|---|---|
| | | | 〈L1〉寸法 | 〈L2〉寸法 | 中箱 | 外箱 | 税込み | | |
| 2550-60 | シルバー | ディスクシリンダー | 60mm | 40mm | 12 | 120 | 2,992 | 9MJ0130100 | 4532757 006098 |
| 2550-75 | シルバー | ディスクシリンダー | 75mm | 55mm | 12 | 120 | 3,168 | 9MJ0130200 | 4532757 006104 |
| 2550-95 | シルバー | ディスクシリンダー | 95mm | 68mm | 6 | 120 | 3,850 | 9MJ2130100 | 4532757 006111 |
| 2550-115 | シルバー | ディスクシリンダー | 115mm | 88mm | 6 | 120 | 4,004 | 9MJ2130200 | 4532757 006081 |

## どんなショーケースにもマッチするデザインです

# スライディングロック

## 製品番号：N200-S（ガラスショーケース）




N200-S

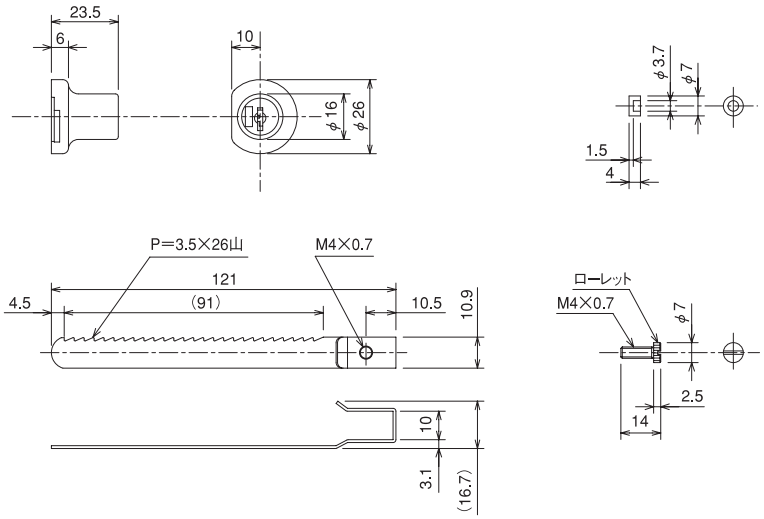


| すれ違う戸の隙間 | 対応ガラス厚 | シリンダー | 本体材質 | ホーク | キー | |
|---|---|---|---|---|---|---|
| | | | | | 標準 | KA（同一キー） |
| 4mm以上 | 3～6mm | 4枚ディスク | 亜鉛ダイカスト | スチール | 2本 | 2本 |

| 品番 | 色 | シリンダー | 仕様 | 入数 | | 本体価格 | 製品コード | JANコード |
|---|---|---|---|---|---|---|---|---|
| | | | | 中箱 | 外箱 | 税込み | | |
| N200-S | シルバー | ディスクシリンダー | | 12 | 288 | 1,562 | 9MH5121000 | 4532757 006142 |
| | シルバー | ディスクシリンダー | KA（同一キー）No.A333 | 12 | 288 | 1,672 | 9YD0143100 | 4532757 006159 |

## シンプルなポスト用ロック

# ポストロック

ロット受注生産

## 製品番号：4391、4392






※南京錠は含まれません。

| 仕様 | 品番 | 切欠図 |
|---|---|---|
| ダイヤル<br>（番号の変更は出来ません） | 4391 | 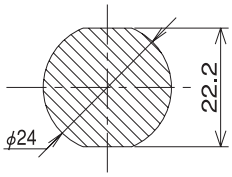 切欠図 |
| 南京錠用 | 4392 | |

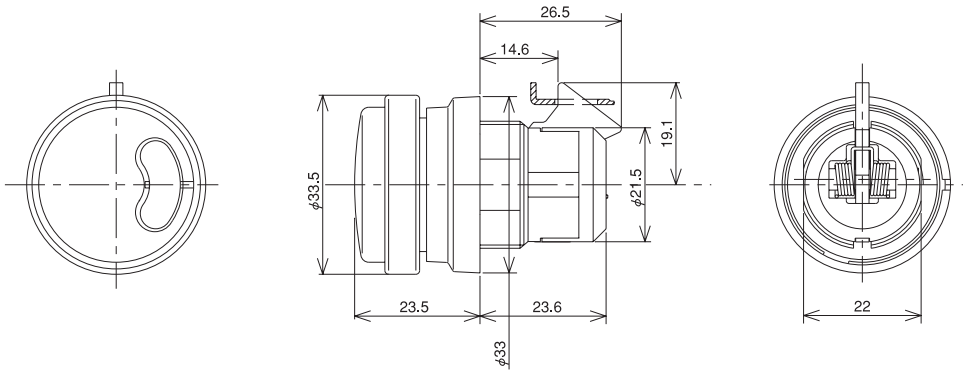


4391

| 鍵違い | 材質 | | 取付方法 | 取付板厚 | 勝手違い |
|---|---|---|---|---|---|
| | つまみ | 黒ケース | | | |
| 80通り | ポリカーボネート | 亜鉛ダイカスト | ナットによる取付方式 | 0.5～2.1mm | 左・右・上吊元の<br>各仕様あり |

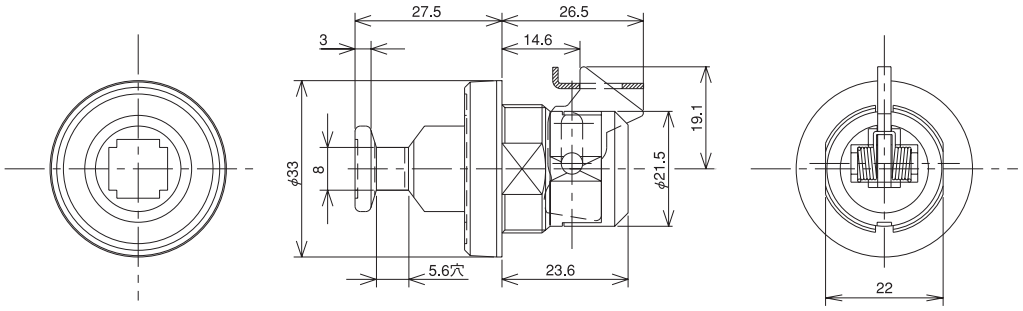


4392

取替用各種シリンダーが充実。

# アフターサービス用シリンダー

## No.31

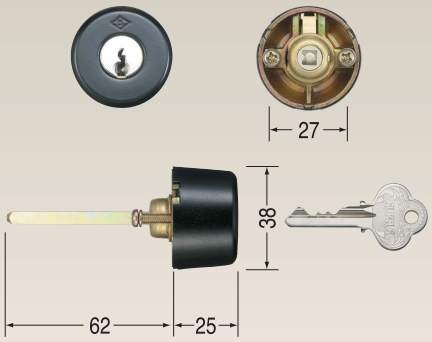


## No.33

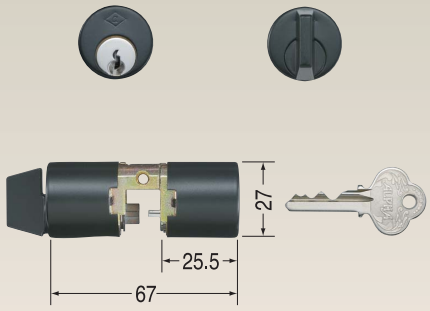


## No.34

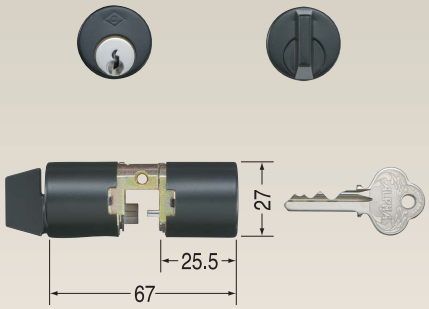


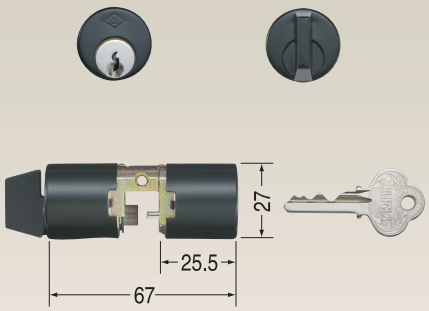


## No.36

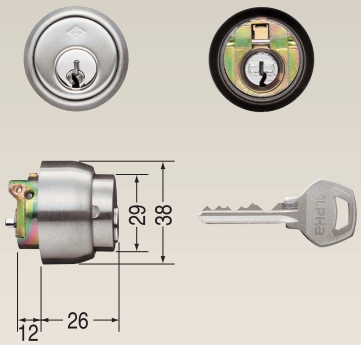

ロット受注生産

## No.40

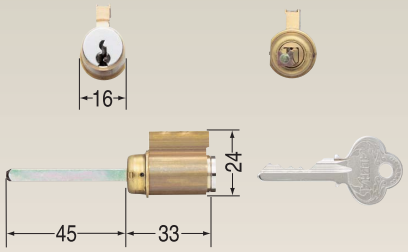


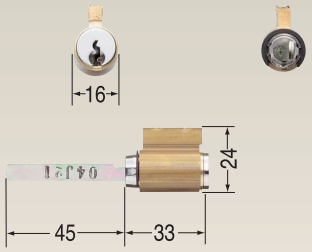


## No.42

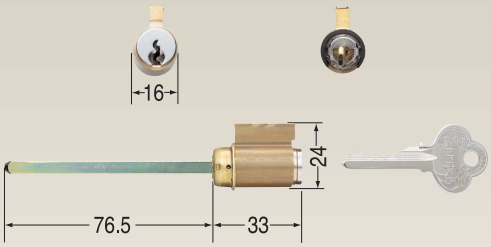


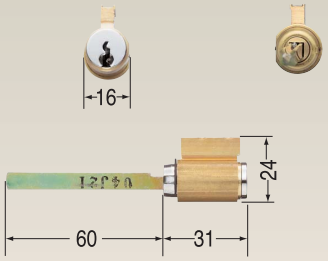


| 品番 | シリンダー種類 | キー本数 | 梱 | 価格（税込） | 製品コード | JAN |
|---|---|---|---|---|---|---|
| No.31 | 3690用シリンダー BK 54F | 3本 | 50 | 6,578 | 9YA0314200 | 4532757 036422 |
| No.33 | H2245-AL用シリンダー/サムターンセット BK | 3本 | 10 | 8,228 | 9YC5032300 | 4532757 036439 |
| No.34 | C8NDL229P5（52CBOX用シリンダーセット） BK | 3本 | 10 | 18,920 | 9YC5035100 | 4532757 036446 |
| No.36 | DC-05-32D用シリンダー | 3本 | 10 | 7,260 | 1LK02A0000 | 4532757 005862 |
| No.40 | K2BOX2用シリンダー 2K/A KH | 3本 | 10 | 18,920 | 9YC5016000 | 4532757 005909 |
| No.42 | HK2BOX用シリンダー 2K/A US14 | 3本 | 10 | 18,920 | 9YE0114900 | 4532757 005916 |

仕上げ　BK 黒塗装、32D シルバー、US14 シルバー系



# Padlock

## 南京錠

# Contents


| | | |
|---|---|---|
| ●カスタム南京錠 | ●カスタム南京錠 2790シリーズ | 078 |
| ●南京錠 | ●南京錠標準タイプ 1000シリーズ | 082 |
| | ●南京錠吊長タイプ 1000L/Sシリーズ | 083 |
| | ●南京錠ストロングタイプ N2740シリーズ | 084 |
| | ●十角符号錠 2800・2880（可変式） | 085 |
| | ●ダイヤル南京錠 2820シリーズ | 085 |

お客様専用番号の鍵をご用意します。南京錠も適材適所です。

## カスタム南京錠

完全受注生産の南京錠

製品番号：2790シリーズ

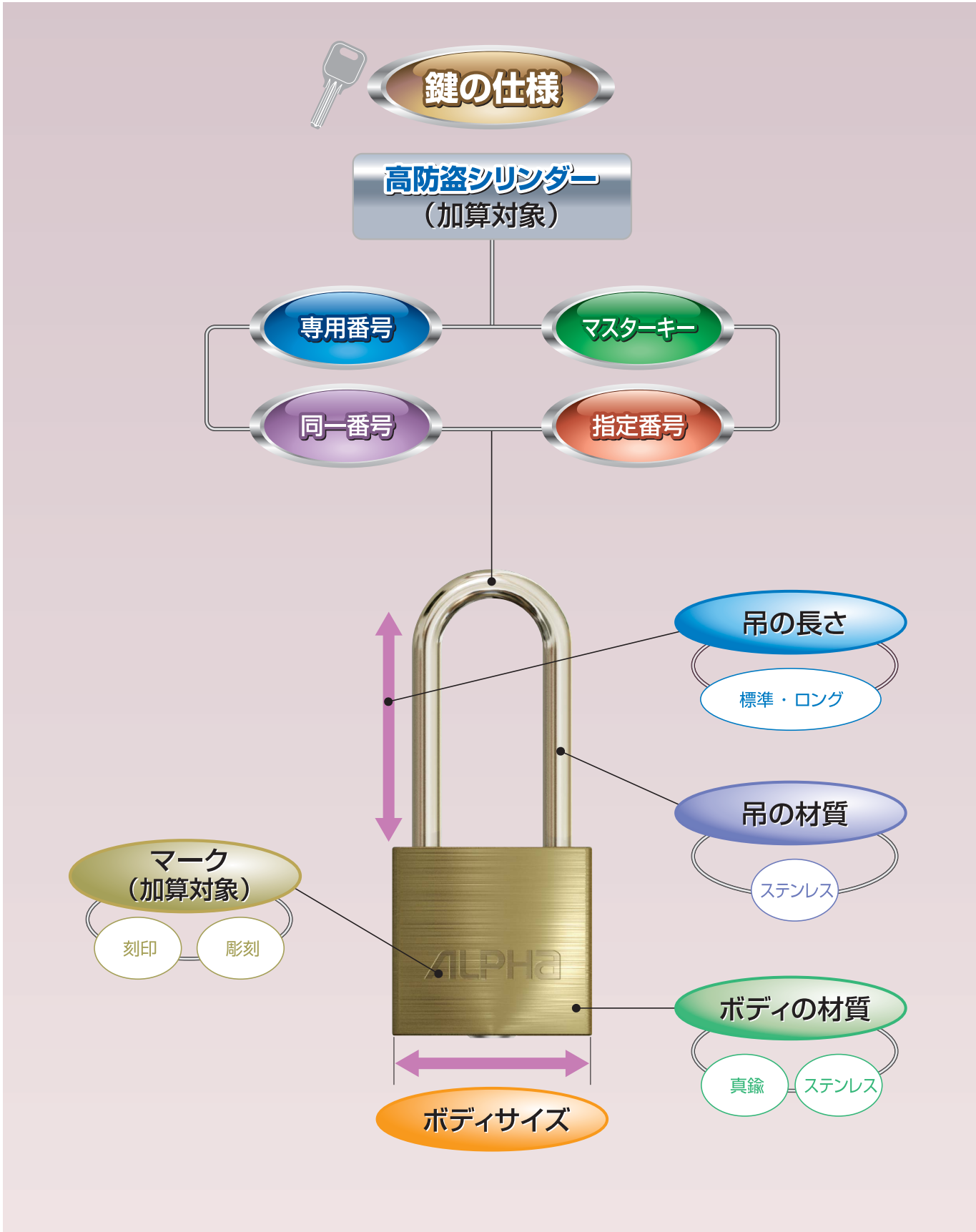

## ■鍵の仕様

お客様だけの専用の鍵番号でつくるディンプルキーには防犯性の高い70万通りの鍵違いを持つシリンダーを採用しています。



同一番号、指定番号、専用番号（止め番）、マスターキー仕様をお選びいただけます。

| 同一番号 | 指定番号 | 専用番号（1000円加算） | マスターキー（1000円加算） |
|---|---|---|---|

## ■吊の材質

吊の材質はサビに強く耐久性に優れたステンレス製です。
吊は標準的な長さとロングサイズよりお選びください。
※下記外形図以外の長さについてはご相談ください。

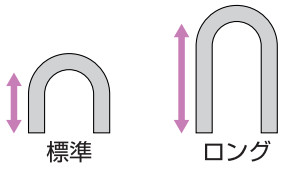


## ■オリジナルマークをつける（加算対象）

企業名、ブランド名などお客様からご指定いただいたオリジナルマークをボディに刻印または彫刻いたします。

## ■ボディを選ぶ

ボディのサイズ（幅）は40mm、50mmからお選びください。
ボディの材質は標準的な真鍮製、サビに強く耐久性に優れたステンレス製からお選びください。

## ■ダブルビットの吊

ダブルビットとは吊を2ヶ所でロックする高セキュリティ構造です。

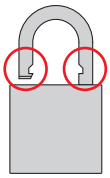

ダブルビット（両止め）

## ■防塵オプション（加算対象）

鍵穴への異物侵入を防ぎます。
・後付けゴムカバー（1500円／個）

### 外形図（標準寸法）

40mm

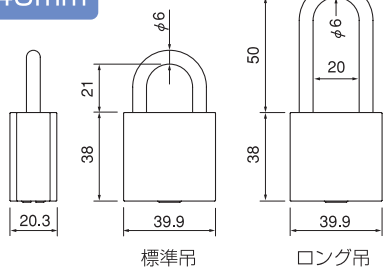


50mm

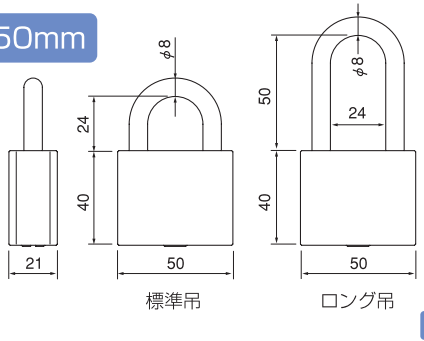





※受注最小ロットは50個としておりますが、50個に満たない場合でもご相談ください。
※お客様からのオーダーをいただいてからの生産となります。納期、価格は別途お問い合わせください。
※一部、組み合せの内容によっては対応困難なものがあります。
※上記以外の仕様についてはご相談ください。

（下表の本体価格は非専用番号50ヶ以上の際の単価です。）

| 品番 | キー本数 | ボディサイズ | ボディ材質 | 吊太さ | 吊材質 | 吊長さ | 本体価格 税込み | 製品コード | JANコード |
|---|---|---|---|---|---|---|---|---|---|
| 2790-40BS | 0 | 40 | 真鍮 | φ6 | ステンレス | 標準 | 4,895 | 1AP2000000 | 4532757 035982 |
| | 3 | 40 | 真鍮 | φ6 | ステンレス | 標準 | 5,885 | 1AP2010000 | 4532757 035999 |
| 2790-40BSL | 0 | 40 | 真鍮 | φ6 | ステンレス | ロング | 5,368 | 1AP2020000 | 4532757 036002 |
| | 3 | 40 | 真鍮 | φ6 | ステンレス | ロング | 6,358 | 1AP2030000 | 4532757 036019 |
| 2790-40SS | 0 | 40 | ステンレス | φ6 | ステンレス | 標準 | 5,764 | 1AP2100000 | 4532757 036026 |
| | 3 | 40 | ステンレス | φ6 | ステンレス | 標準 | 6,754 | 1AP2110000 | 4532757 036033 |
| 2790-40SSL | 0 | 40 | ステンレス | φ6 | ステンレス | ロング | 6,237 | 1AP2120000 | 4532757 036040 |
| | 3 | 40 | ステンレス | φ6 | ステンレス | ロング | 7,227 | 1AP2130000 | 4532757 036057 |
| 2790-50BS | 0 | 50 | 真鍮 | φ8 | ステンレス | 標準 | 5,555 | 1AP3500000 | 4532757 036224 |
| | 3 | 50 | 真鍮 | φ8 | ステンレス | 標準 | 6,545 | 1AP3510000 | 4532757 036231 |
| 2790-50BSL | 0 | 50 | 真鍮 | φ8 | ステンレス | ロング | 6,050 | 1AP3520000 | 4532757 036248 |
| | 3 | 50 | 真鍮 | φ8 | ステンレス | ロング | 7,040 | 1AP3530000 | 4532757 036255 |
| 2790-50SS | 0 | 50 | ステンレス | φ8 | ステンレス | 標準 | 6,545 | 1AP3600000 | 4532757 036262 |
| | 3 | 50 | ステンレス | φ8 | ステンレス | 標準 | 7,535 | 1AP3610000 | 4532757 036279 |
| 2790-50SSL | 0 | 50 | ステンレス | φ8 | ステンレス | ロング | 7,040 | 1AP3620000 | 4532757 036286 |
| | 3 | 50 | ステンレス | φ8 | ステンレス | ロング | 8,030 | 1AP3630000 | 4532757 036293 |

お客様専用番号の鍵をご用意します。南京錠も適材適所です。

# カスタム南京錠

## 専用番号とは

専用番号のキーは、一般の市場（ホームセンター、金物店等）には出回らないお客様だけのキーです。

### 市　　場

#### 一般市場




#### オーダーメイド

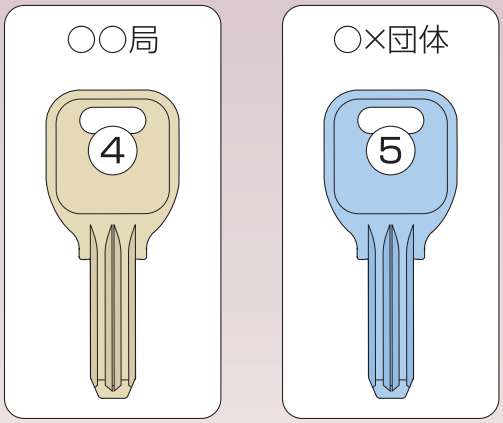


①、②、③のキーは、一般市場に流通し、誰でも購入できますが、④、⑤の専用番号のキーは、登録されたお客様だけがご購入可能です。
※カスタム南京錠の専用番号は、本体・スペアキー追加手配に関し所定の確認書提出が必要となります。



## サビに強く、耐久性に優れたステンレス製

●ステンレスボディ：サビやすいなど耐久性が必要な場所での使用に適します。

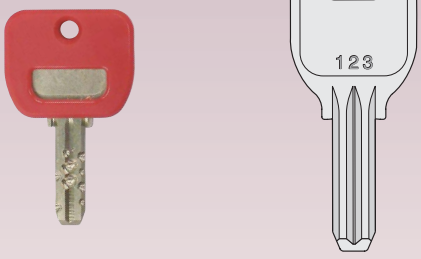

キーカバー　　シリアルNo.キー

## キーをたくさん管理するときに

●キーカバー：キーを目立たせ紛失防止になります。

## キーの受け渡しが頻繁な場合に

●シリアルNo.キー：キーの受け渡し、管理が徹底できます。



ゴムカバー

## ホコリや砂などの汚れが多い場所に

●後付けゴムカバー：カギ穴への砂、ゴミの侵入を防ぎます。

※ゴムカバーはカスタム南京錠専用です。
カスタム南京錠以外にはサイズが違いますのでご使用出来ません。

## 真鍮製南京錠の定番。

# 南京錠標準タイプ

RoHS 指令対応

## 製品番号：1000シリーズ



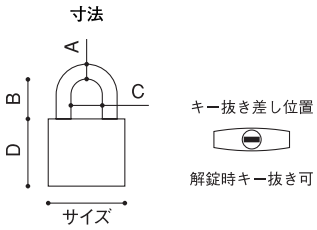


| 品番 | 特別鍵仕様 | | | 材質・仕上げ | |
|---|---|---|---|---|---|
| | 同一鍵番号 | 鍵番号指定 | マスターキー | 吊 | ボディ |
| 1000-15 | | | | 鉄・クロムメッキ | 真鍮 |
| 1000-20 | ● | ● | | 真鍮 | |
| 1000-25 | ● | ● | | | |
| 1000-30 | ● | ● | | | |
| 1000-35 | ● | ● | | | |
| 1000-40 | ● | ● | | | |
| 1000-45 | ● | ● | | | |
| 1000-50 | ● | ● | ● | | |
| 1000-60 | ● | ● | | | |
| 1000-70 | ● | ● | | 鉄・クロムメッキ | |

●：対応可能

| 品番 | 仕様記号 | キー本数 | 寸法（ミリ） | | | | | 製品質量(g) | 本体価格 | 入数 | | 製品コード | JANコード |
|---|---|---|---|---|---|---|---|---|---|---|---|---|---|
| | | | サイズ | A | B | C | D | | 税込み | 中箱 | 外箱 | | |
| 1000-15 | K/D（カギ違い） | 2 | 16.4 | 2.7 | 20.0 | 8.1 | 17.6 | 28 | 1,298 | 12 | 360 | 1AR062A001 | 4532757 036392 |
| 1000-20 | K/D（カギ違い） | 2 | 20.0 | 3.5 | 12.0 | 9.5 | 20.5 | 32 | 1,386 | 12 | 360 | 9YF5400800 | 4532757 003011 |
| | K/A（10C11） | 2 | 20.0 | 3.5 | 12.0 | 9.5 | 20.5 | | 1,672 | 12 | 360 | 9YF50292A0 | 4532757 003103 |
| | K/A（10C12） | 2 | 20.0 | 3.5 | 12.0 | 9.5 | 20.5 | | 1,672 | 12 | 360 | 9YF50293A0 | 4532757 003189 |
| 1000-25 | K/D（カギ違い） | 3 | 25.0 | 4.5 | 15.0 | 11.5 | 23.0 | 49 | 1,452 | 12 | 240 | 9YF5400900 | 4532757 003028 |
| | K/A（10C11） | 3 | 25.0 | 4.5 | 15.0 | 11.5 | 23.0 | | 1,738 | 12 | 240 | 9YF50395A0 | 4532757 003110 |
| | K/A（10C12） | 3 | 25.0 | 4.5 | 15.0 | 11.5 | 23.0 | | 1,738 | 12 | 240 | 9YF50396A0 | 4532757 003196 |
| 1000-30 | K/D（カギ違い） | 3 | 30.0 | 5.0 | 16.0 | 14.0 | 25.5 | 77 | 1,529 | 12 | 240 | 1AA413A000 | 4532757 003035 |
| | K/A（20E30） | 3 | 30.0 | 5.0 | 16.0 | 14.0 | 25.5 | | 1,826 | 12 | 240 | 9YF50387A0 | 4532757 003127 |
| | K/A（20E51） | 3 | 30.0 | 5.0 | 16.0 | 14.0 | 25.5 | | 1,826 | 12 | 240 | 9YF50388A0 | 4532757 003202 |
| 1000-35 | K/D（カギ違い） | 3 | 35.0 | 5.0 | 17.0 | 18.0 | 25.5 | 88 | 1,595 | 12 | 240 | 1AA613A000 | 4532757 003042 |
| | K/A（20E35） | 3 | 35.0 | 5.0 | 17.0 | 18.0 | 25.5 | | 1,925 | 12 | 240 | 9YF50385A0 | 4532757 003134 |
| 1000-40 | K/D（カギ違い） | 3 | 40.0 | 6.0 | 21.0 | 21.0 | 32.0 | 140 | 1,958 | 12 | 144 | 1AA813A000 | 4532757 003059 |
| | K/A（30E040） | 3 | 40.0 | 6.0 | 21.0 | 21.0 | 32.0 | | 2,178 | 12 | 144 | 9YF50376A0 | 4532757 003141 |
| | K/A（30E073） | 3 | 40.0 | 6.0 | 21.0 | 21.0 | 32.0 | | 2,178 | 12 | 144 | 9YF50377A0 | 4532757 003219 |
| 1000-45 | K/D（カギ違い） | 3 | 45.0 | 6.0 | 24.0 | 24.0 | 32.0 | 156 | 2,574 | 6 | 144 | 1AB013A000 | 4532757 003066 |
| | K/A（30E045） | 3 | 45.0 | 6.0 | 24.0 | 24.0 | 32.0 | | 3,080 | 6 | 144 | 9YF50371A0 | 4532757 003158 |
| | K/A（30E069） | 3 | 45.0 | 6.0 | 24.0 | 24.0 | 32.0 | | 3,080 | 6 | 144 | 9YF50372A0 | 4532757 003226 |
| 1000-50 | K/D（カギ違い） | 3 | 50.0 | 7.1 | 22.0 | 24.8 | 36.0 | 197 | 4,345 | 6 | 120 | 1AR413A000 | 4532757 003073 |
| | K/A（40E0050） | 3 | 50.0 | 7.1 | 22.0 | 24.8 | 36.0 | | 4,565 | 6 | 120 | 9YF5407900 | 4532757 003165 |
| | K/A（40E0025） | 3 | 50.0 | 7.1 | 22.0 | 24.8 | 36.0 | | 4,565 | 6 | 120 | 9YF5407800 | 4532757 003233 |
| 1000-60 | K/D（カギ違い） | 3 | 60.0 | 8.0 | 30.0 | 32.0 | 43.0 | 318 | 6,160 | 6 | 72 | 1AR613A000 | 4532757 003080 |
| | K/A（40E0060） | 3 | 60.0 | 8.0 | 30.0 | 32.0 | 43.0 | | 6,534 | 6 | 72 | 9YF5408200 | 4532757 003172 |
| | K/A（40E0050） | 3 | 60.0 | 8.0 | 30.0 | 32.0 | 43.0 | | 6,534 | 6 | 72 | 9YF5408100 | 4532757 003240 |
| 1000-70 | K/D（カギ違い） | 3 | 70.0 | 11.1 | 43.4 | 40.6 | 49.7 | 609 | 13,893 | 6 | 36 | 1AR753A000 | 4532757 003097 |
| | K/A（FA7000） | 3 | 70.0 | 11.1 | 43.4 | 40.6 | 49.7 | | 15,609 | 6 | 36 | 9YF5409500 | 4532757 003257 |
| | K/A（FA5000） | 3 | 70.0 | 11.1 | 43.4 | 40.6 | 49.7 | | 15,609 | 6 | 36 | 9YF5409400 | 4532757 003264 |

※南京錠1000シリーズは、予告無く仕様変更、生産終了する場合がございます。
※K/D・・・単独キー（キーNo.違い）のことをいいます。
※K/A・・・同一キーのことをいいます。アルファではお求めやすい定番番号を製品によって1種類または2種類設定しております。
※2022年10月値上げ後の価格を記載しております。

用途に応じた豊富なバリエーション。

# 南京錠吊長タイプ

ロット受注生産　RoHS指令対応

## 製品番号：1000 L/Sシリーズ



寸法

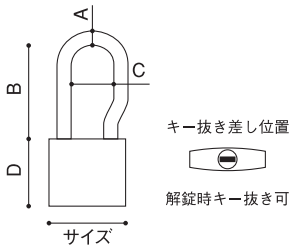


| 品番 | 特別鍵仕様 | | | 材質・仕上げ | |
|---|---|---|---|---|---|
| | 同一鍵番号 | 鍵番号指定 | マスターキー | 吊 | ボディ |
| 1000-20 L/S | ● | ● | | 鉄・クロムメッキ | 真鍮 |
| 1000-25 L/S | ● | ● | | | |
| 1000-30 L/S | ● | ● | | | |
| 1000-35 L/S | ● | ● | | | |
| 1000-40 L/S-M | ● | ● | | | |
| 1000-40 L/S-L | ● | ● | | | |
| 1000-45 L/S | ● | ● | | | |
| 1000-50 L/S | ● | ● | | | |

●：対応可能

| 品番 | 仕様記号 | キー本数 | 寸法（ミリ） | | | | | 製品質量(g) | 本体価格 | 入数 | | 製品コード | JANコード |
|---|---|---|---|---|---|---|---|---|---|---|---|---|---|
| | | | サイズ | A | B | C | D | | 税込み | 中箱 | 外箱 | | |
| 1000-20 L/S | K/D（カギ違い） | 2 | 20.0 | 3.5 | 47.3 | 14.0 | 20.5 | 39 | 2,948 | 6 | 120 | 1AA1420000 | 4532757 003271 |
| | K/A（10C11） | 2 | 20.0 | 3.5 | 47.3 | 14.0 | 20.5 | | 3,520 | 6 | 120 | 9YF5029400 | 4532757 003370 |
| | K/A（10C12） | 2 | 20.0 | 3.5 | 47.3 | 14.0 | 20.5 | | 3,520 | 6 | 120 | 1AA1420000 | 4532757 003479 |
| 1000-25 L/S | K/D（カギ違い） | 3 | 25.0 | 4.5 | 59.3 | 17.0 | 23.0 | 61 | 3,168 | 6 | 120 | 1AA3530000 | 4532757 003288 |
| | K/A（10C11） | 3 | 25.0 | 4.5 | 59.3 | 17.0 | 23.0 | | 3,784 | 6 | 120 | 9YF5039700 | 4532757 003387 |
| | K/A（10C12） | 3 | 25.0 | 4.5 | 59.3 | 17.0 | 23.0 | | 3,784 | 6 | 120 | 1AA3530000 | 4532757 003486 |
| 1000-30 L/S | K/D（カギ違い） | 3 | 30.0 | 5.0 | 71.0 | 21.0 | 25.5 | 88 | 3,355 | 6 | 120 | 1AA5630000 | 4532757 003295 |
| | K/A（20E30） | 3 | 30.0 | 5.0 | 71.0 | 21.0 | 25.5 | | 4,026 | 6 | 120 | 9YF5039100 | 4532757 003394 |
| | K/A（20E51） | 3 | 30.0 | 5.0 | 71.0 | 21.0 | 25.5 | | 4,026 | 6 | 120 | 1AA5630000 | 4532757 003493 |
| 1000-35 L/S | K/D（カギ違い） | 3 | 35.0 | 5.0 | 84.0 | 25.0 | 25.5 | 101 | 3,520 | 6 | 120 | 1AA7330000 | 4532757 003301 |
| | K/A（20E35） | 3 | 35.0 | 5.0 | 84.0 | 25.0 | 25.5 | | 4,213 | 6 | 120 | 9YF5038600 | 4532757 003400 |
| 1000-40 L/S-M | K/D（カギ違い） | 3 | 40.0 | 6.0 | 50.0 | 21.0 | 32.0 | 152 | 4,565 | 6 | 72 | 1AA7930000 | 4532757 003318 |
| | K/A（30E040） | 3 | 40.0 | 6.0 | 50.0 | 21.0 | 32.0 | | 5,478 | 6 | 72 | 9YF5037900 | 4532757 003417 |
| | K/A（30E073） | 3 | 40.0 | 6.0 | 50.0 | 21.0 | 32.0 | | 5,478 | 6 | 72 | 1AA7930000 | 4532757 003509 |
| 1000-40 L/S-L | K/D（カギ違い） | 3 | 40.0 | 6.0 | 96.0 | 28.0 | 32.0 | 174 | 4,785 | 6 | 72 | 1AA9230000 | 4532757 003325 |
| | K/A（30E040） | 3 | 40.0 | 6.0 | 96.0 | 28.0 | 32.0 | | 5,753 | 6 | 72 | 9YF5038000 | 4532757 003424 |
| | K/A（30E073） | 3 | 40.0 | 6.0 | 96.0 | 28.0 | 32.0 | | 5,753 | 6 | 72 | 1AA9230000 | 4532757 003516 |
| 1000-45 L/S | K/D（カギ違い） | 3 | 45.0 | 6.0 | 108.5 | 31.0 | 32.0 | 194 | 5,225 | 6 | 72 | 1AB1330000 | 4532757 003349 |
| | K/A（30E045） | 3 | 45.0 | 6.0 | 108.5 | 31.0 | 32.0 | | 6,259 | 6 | 72 | 9YF5037500 | 4532757 003448 |
| | K/A（30E069） | 3 | 45.0 | 6.0 | 108.5 | 31.0 | 32.0 | | 6,259 | 6 | 72 | 1AB1330000 | 4532757 003530 |
| 1000-50 L/S | K/D（カギ違い） | 3 | 50.0 | 7.0 | 120.5 | 33.0 | 36.0 | 261 | 5,456 | 6 | 72 | 1AB3230000 | 4532757 003356 |
| | K/A（40E0050） | 3 | 50.0 | 7.0 | 120.5 | 33.0 | 36.0 | | 6,534 | 6 | 72 | 9YF5037000 | 4532757 003455 |
| | K/A（40E0025） | 3 | 50.0 | 7.0 | 120.5 | 33.0 | 36.0 | | 6,534 | 6 | 72 | 1AB3230000 | 4532757 003547 |

※南京錠1000 L/Sシリーズは、予告無く仕様変更、生産終了する場合がございます。
※K/D・・・単独キー（キーNo.違い）のことをいいます。
※K/A・・・同一キーのことをいいます。アルファではお求めやすい定番番号を製品によって1種類または2種類設定しております。
※スペアキーの手配も可能です。
※2022年10月値上げ後の価格を記載しております。

## オールステンレス製の南京錠。

# 南京錠ストロングタイプ

ロット受注生産

RoHS 指令対応

## 製品番号：N2740シリーズ




寸法

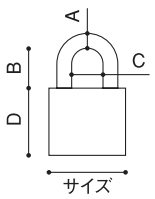


キー抜き差し位置



解錠時キー抜き可

| 品番 | 特別鍵仕様 | | | 材質・仕上げ | | |
|---|---|---|---|---|---|---|
| | 同一鍵番号 | 鍵番号指定 | マスターキー | シリンダー | 吊 | ボディ |
| N2740-30 | △ | | | ピンシリンダー | ステンレス | ステンレス |
| N2740-40 | △ | | | | | |
| N2740-50 | △ | | | | | |

△：ロット受注生産で対応可能

ご注意
＊取付環境によって、サビや、腐食等が発生する場合があります。
＊2740のスペアキー製作について
●キー番号の刻印がCP□□□、BP□□□、AP□□□の場合は、製作可能です。

| 品番 | 仕様記号 | キー本数 | 寸法（ミリ） | | | | | 本体価格 | 入数 | | 製品コード | JANコード |
|---|---|---|---|---|---|---|---|---|---|---|---|---|
| | | | サイズ | A | B | C | D | 税込み | 中箱 | 外箱 | | |
| N2740-30 | K/D（カギ違い） | 3 | 30.0 | 5 | 17.5 | 16.9 | 30.3 | 3,003 | 6 | 36 | 1AS1030000 | 4532757 038839 |
| N2740-40 | K/D（カギ違い） | 3 | 40.0 | 7.1 | 23.4 | 20.8 | 36.9 | 5,170 | 6 | 36 | 1AS1130000 | 4532757 038846 |
| N2740-50 | K/D（カギ違い） | 3 | 50.0 | 9.5 | 32 | 25.6 | 45.6 | 6,743 | 6 | 36 | 1AS1230000 | 4532757 038853 |
| N2740-30 No.DP033 | K/A（同一キー） | 3 | 30.0 | 5 | 17.5 | 16.9 | 30.3 | 3,003 | 6 | 36 | 9YF5504200 | 4532757 038860 |
| N2740-40 No.MP0044 | K/A（同一キー） | 3 | 40.0 | 7.1 | 23.4 | 20.8 | 36.9 | 5,170 | 6 | 36 | 9YF5504300 | 4532757 038877 |
| N2740-50 No.NP0055 | K/A（同一キー） | 3 | 50.0 | 9.5 | 32 | 25.6 | 45.6 | 6,743 | 6 | 36 | 9YF5504400 | 4532757 038884 |

## 用途に応じて番号固定、可変式のキーレスタイプ。

# 十角符号錠

ロット受注生産　RoHS指令対応

## 製品番号：2800（固定式）、2880（可変式）




寸法

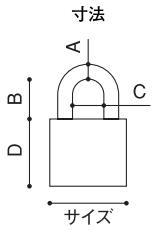


| 品番 | 材質・仕上げ | |
|---|---|---|
| | 吊 | ボディ |
| 2800-25 | 鉄・ニッケルメッキ | 亜鉛ダイカスト |
| 2800-30 | | |
| 2800-35 | | |
| 2880-30 | | |
| 2880-35 | | |

| 品番 | 色 | 仕様 | 寸法（ミリ） | | | | | 本体価格 | 入数 | | 製品コード | JANコード |
|---|---|---|---|---|---|---|---|---|---|---|---|---|
| | | | サイズ | A | B | C | D | 税込み | 中箱 | 外箱 | | |
| 2800-25 | 赤・青・緑<br>黄・黒・茶 | 0～9の3桁数字<br>番号固定式 | 25.0 | 4.0 | 14.0 | 11.0 | 26.0 | 1,672 | 12 | 240 | 9YF5406900 | 4532757 003653 |
| 2800-30 | | | 30.0 | 5.0 | 17.0 | 13.0 | 32.5 | 2,046 | 6 | 120 | 9YF5407000 | 4532757 003660 |
| 2800-35 | | | 35.0 | 6.0 | 19.0 | 15.0 | 39.0 | 2,343 | 6 | 120 | 9YF5407100 | 4532757 003677 |
| 2880-30 | シルバー | 0～9の3桁数字<br>番号可変式 | 30.0 | 5.0 | 17.0 | 10.8 | 31.2 | 2,640 | 6 | 120 | 1AH3400000 | 4532757 003684 |
| 2880-35 | | | 35.0 | 6.0 | 18.5 | 12.0 | 34.4 | 2,926 | 6 | 120 | 1AH3500000 | 4532757 003691 |

※2022年10月値上げ後の価格を記載しております。

## 4桁可変式のダイヤル南京錠

# ダイヤル南京錠

RoHS指令対応

## 製品番号：2820シリーズ




寸法

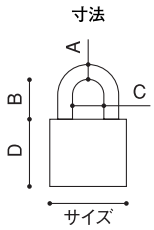


| 品番 | 材質・仕上げ | |
|---|---|---|
| | 吊 | ボディ |
| 2820-20 | 鉄・クロムメッキ | 真鍮 |
| 2820-30 | 鉄・クロムメッキ | 真鍮 |
| 2820-40 | 鉄・クロムメッキ | 真鍮 |

| 品番 | 仕様記号 | 寸法（ミリ） | | | | | 本体価格 | 入数 | | 製品コード | JANコード |
|---|---|---|---|---|---|---|---|---|---|---|---|
| | | サイズ | A | B | C | D | 税込み | 中箱 | 外箱 | | |
| 2820-20 | 0～9の4桁数字<br>番号可変式 | 22.7 | 3.2 | 21.6 | 8.8 | 36.9 | 1,386 | 12 | 180 | 9ML0307600 | 4532757 036941 |
| 2820-30 | | 31.3 | 4.8 | 25.6 | 14.3 | 47.8 | 1,958 | 12 | 120 | 9ML0307500 | 4532757 036934 |
| 2820-40 | | 39.8 | 6 | 28.4 | 19.9 | 47.8 | 2,541 | 6 | 60 | 9ML0307400 | 4532757 036927 |



# Data

## 資料

# Contents


| | |
|---|---|
| ●廃番商品のお知らせ | 088 |
| ●防犯性能表示 | 092 |
| ●取替、交換時の既設錠前機種の見分け方（電気錠・FBロックの場合） | 093 |
| ●錠前のお手入れについて | 094 |
| ●錠前の取扱い上の注意 | 095 |
| ●アフターサービス・保証 | 095 |

# 廃番商品のお知らせ

総合カタログ2020に掲載されていた商品で廃番された商品は下記の通りです。

| 商品名 | 品番 | 代替品 | 総合カタログ2020掲載ページ |
|---|---|---|---|
| Aロック  | 70U15-TR-32D-90 | なし | 58 |
| Aロック  | 70U65-TR-32D-90 | なし | 58 |
| Aロック  | 73G25-TR-32D-90 | なし | 59 |
| 引戸用鎌錠  | 4600 | なし | 70 |
| 引戸用鎌錠  | 4660 | なし | 70 |
| 南京錠ストロングタイプ  | 2780-50P・2780-65P | N2740シリーズ | 86 |

総合カタログ2019に掲載されていた商品で廃番された商品は下記の通りです。

| 商品名 | 品番 | 代替品 | 総合カタログ2019掲載ページ |
|---|---|---|---|
| パッシブキー  | PS800 | WS800 | 19 |
| エントリーロック  | MS800 | WS800 | 25 |
| レバーハンドル  | 33M05-LV-US15-100-ALU | 33M05-TRW-32D-100-ALU | 53 |
| レバーハンドル  | 33M-LV-US15 | 33KN-TRW-32D-1型 | 59 |

総合カタログ2017に掲載されていた商品で廃番された商品は下記の通りです。

| 商品名 | 品番 | 代替品 | 総合カタログ2017掲載ページ |
|---|---|---|---|
| ブルロック3  | ブルロック3 | なし | 91 |
| ブルロック8  | ブルロック8 | なし | 92 |

総合カタログ2015に掲載されていた商品で廃番された商品は下記の通りです。

| 商品名 | 品番 | 代替品 | 総合カタログ2015掲載ページ |
|---|---|---|---|
| PS500  | PS500 | WS800 | 20 |
| PS300  | 9803LA | WS800 | 21 |
| | 9807LE | | |
| | 9808SK | | |
| | 9811LG | | |
| | 9804LA用　追加サムターン | | |
| | 9805LE用　追加サムターン | | |
| | 9809SK用　追加サムターン | | |
| | 9812LG用　追加サムターン | | |
| edロック  | 9100-LA | edロックPLUS WS200-00 | 40〜43 |
| | 9101-RA | edロックPLUS WS200-01 | |
| | 9102-LX | edロックPLUS WS200-02 | |
| | 9104-LE/LSP | edロックPLUS WS200-04 | |
| | 9105-LE | なし＊1 | |
| | 9106-TTX | edロックPLUS WS200-06 | |
| | 9107-LD | なし＊1 | |
| | 9108-LG | なし＊1 | |
| | 9110-TXK | edロックPLUS WS200-10 | |
| | 9111 | edロックPLUS WS200-11 | |
| ed-2  | 9127 ALS | edロックPLUS WS200-04<br>＊1 | 44. 45 |
| Aロック  | 70G25-TR-32D-60<br>（キー付きタイプ） | Aロック73シリーズ<br>（KAは出来ません） | 62 |

＊1.お使いの錠ケースに対応するシリンダーを取り付ける、あるいはedロックPLUS（30ページ）と交換が可能です。

# 廃番商品のお知らせ

総合カタログ2015に掲載されていた商品で廃番された商品は下記の通りです。

| 商品名 | 品番 | 代替品 | 総合カタログ2015掲載ページ |
|---|---|---|---|
| 引戸用取替錠  | 5056 | なし | 69 |
| 補助錠・面付本締錠  | D4800-A | なし | 74 |
| | D4800-B | | |
| | D4800-C | | 75 |
| | D4800-S | | |
| 補助錠・面付錠  | 4102<br>（ナイトラッチ） | なし | 77 |
| アフターサービス用シリンダー  | NO.41・NO.43 | NO.41⇒NO.40<br>NO.43⇒NO.42 | 83 |

*1.お使いの錠ケースに対応するシリンダーを取り付ける、あるいはedロックPLUS（30ページ）と交換が可能です。

総合カタログ2014に掲載されていた商品で廃番された商品は下記の通りです。

| 商品名 | 品番 | 代替品 | 総合カタログ2014掲載ページ |
|---|---|---|---|
| パッシブウェイ   | CC10P | WAY PLUS | 32. 33 |
| | CR10P・CR20P | | |
| エントリーウェイ   | CC10E | WAY PLUS | 42. 43 |
| | CR10E・CR20E | | |
| NS100  | NS100 | なし | 54. 55 |
| エントランスハンドルロック（取替用）  | 3690PP-60 | なし | 64 |
| 自動販売機用補助錠　ブルロック7  | ブルロック7 | なし | 110 |

総合カタログ2012.4に掲載されていた商品で廃番された商品は下記の通りです。

| 商品名 | 品番 | 代替品 | 総合カタログ2012.4掲載ページ |
|---|---|---|---|
| シリンダースタンダード仕様 | 八方ロック C701 | なし | 109 |
| 自動販売機用ハンドルロック | 276-HS（強化カバータイプ） | なし | 113 |
| 南京錠吊長タイプ | 1000-40 L/S-SL | 1000 L/Sシリーズ | 103 |
| | 1000-60 L/S | | |
| 南京錠1900 | 1900シリーズ | なし | 103 |
| 南京錠2780 | D.ディンプルシリンダー<br>R.ラジアルシリンダー | 2780<br>P.ピンシリンダー | 104 |

総合カタログ2011.4に掲載されていた商品で廃番された商品は下記の通りです。

| 商品名 | 品番 | 代替品 | 総合カタログ2011.4掲載ページ |
|---|---|---|---|
| エントリーロック | 9200 | WS800 | 40. 41.45 |
| | 9130シリーズ | なし | 48. 49 |
| チェックロック | 9250 | なし | 50. 51 |
| 自動販売機用ハンドルロック | 277-T（スタンダードタイプ） | なし | 115 |

総合カタログ2010.4に掲載されていた商品で廃番された商品は下記の通りです。

| 商品名 | 品番 | 代替品 | 総合カタログ2010.4掲載ページ |
|---|---|---|---|
| ed-2（鎌デッド） | 9127 ALS（鎌式デッドボルト） | edロック PLUS　*1 | 48. 49 |
| | 9127 ALB（鎌式デッドボルト） | edロック PLUS　*1 | |
| | 9127 ALG（鎌式デッドボルト） | edロック PLUS　*1 | |
| アフターサービス用シリンダー（取替） | No.37（DC-05-10B用 シリンダー） | No.36 | 90. 91 |
| アフターサービス用シリンダー（取替） | No.38（DC-05-US3用 シリンダー） | No.36 | 90. 91 |
| 南京錠ストロングタイプ | 2760シリーズ | 2790 | 98 |
| 自動販売機用補助錠 | ブルロック4 | なし | 105 |

総合カタログ2009.4に掲載されていた商品で廃番された商品は下記の通りです。

| 商品名 | 品番 | 代替品 | 総合カタログ2009.4掲載ページ |
|---|---|---|---|
| 非接触ICカード錠 | RS300（RF-ID錠） | なし | 40. 41 |
| 引戸用取替錠 | T4056-ALB | L4056ALU・LP4056ALU等の汎用タイプで取替可。 | 75 |
| | T4056-TO | 切欠き穴を加工しL4056ALU・LP4056ALU等の汎用タイプで取替可。 | |
| 補助錠・面付本締錠 | 560 | なし | 79 |
| | 565 | | |
| 引戸用鎌錠 | 4650SAS | なし | 82 |
| アフターサービス用シリンダー（取替） | No.32（3690 CY W/3 US5-N55S 旧タイプ） | FBロックの3690用で取替可。 | 90. 91 |
| アフターサービス用シリンダー（取替） | No.44（N8NDL229P5（52HBOX1CY/サムターン2KA） | No.34シリンダー黒塗装に商品統合。 | |
| | No.45（S8NDL229P5（52SBOX用シリンダー）） | | |
| シリンダーハイセキュリティ仕様 | C809 | C805 | 103 |
| | C896 | C876 | |
| | C881 | なし | |

総合カタログVol.1（2005年発行）に掲載されていた商品で廃番された商品は下記の通りです。

| 商品名 | 品番 | 代替品 | 総合カタログVol.1掲載ページ |
|---|---|---|---|
| 電波リモコン錠 | 9150～9160 | edロック PLUS　*1 | 20 |
| 室内ドア用暗証番号錠プライベートラッチ | KP-ed-26E-50 | なし | 29 |
| 指紋錠フィンガーロック | 9730～9734 | なし | 30. 31 |
| 各種エントランスハンドルロック | 3690BF-60-US5 | 3690FL-60-BK | 34 |
| | 3690CB-60-US5 | | 34 |
| | 3690CR-60-US5 | | 34 |
| | 3690EB-60-US5 | | 34 |
| | 3690KL-60-US5 | | 34 |
| | 3690ND-60-US5 | | 34 |
| | 3690NR-60-US5 | | 34 |
| | 3680-各種 | なし | 35 |
| | 3280-AM/LT各種 | なし　*1 | 35 |
| | 3290-AM/LT各種 | | 36 |
| | 3296-AM/LT各種 | | 36 |
| 取替錠Aロックレバーハンドルタイプ | 82G25LV | 73G25TR32D-60 | 41 |
| | 82U15LV | 70U15TR32D-60 | 41 |
| | 82U65LV | 70U65TR32D-60 | 41 |
| プッシュ栓錠 | 513 | なし | 43 |
| 南京錠2000 | 2000シリーズ | カスタム南京錠 | 50. 53 |
| ポストロック | 4393 | 4391,4392 | 86 |
| | 4394 | 4391,4392 | 86 |

*1.代替品の交換は、加工工事やエスカッションが必要となります。

# 防犯性能表示

## ●指定建物錠の防犯性能表示について

平成15年9月に施行された「特殊開錠用具の所持の禁止等に関する法律（平成15年法律第65号）」（ピッキング法）に基づき、平成16年4月より指定建物錠には防犯性能の表示が必要となりました。指定建物錠とは、建物錠のうち防犯性能の向上を図ることが特に必要なものとして、政令（平成15年政令第355号）で定められたもので、シリンダー錠・シリンダー・サムターンの3つが該当します。

| | |
|---|---|
| シリンダー錠 | シリンダー錠とは鍵穴に鍵を差し込んでシリンダーを回転させることにより、デッドボルト（かんぬき）を操作して施解錠する錠のことです。 |
| シリンダー | 建物錠の部品で鍵穴を有する部分のことです。 |
| サムターン | 建物錠を鍵を使わずに施解錠するためのつまみのことです。通常は室内側に取り付けます。 |

## ●表示する内容

### 耐ピッキング性能

別途定められた試験方法に基づきピッキング試験を複数回行い、解錠するまでにかかった時間を計測します。最も短い時間を性能とします。

表示は5分未満、5分以上、10分以上の3種類です。

### 耐かぎ穴壊し性能

別途定められた試験方法に基づきシリンダーを破壊する試験を複数回行い、解錠するまでにかかった時間を計測します。最も短い時間を性能とします。

表示は5分未満、5分以上、10分以上の3種類です。

### 耐サムターン回し性能

別途定められた試験方法に基づきサムターン回しの試験を複数の試験員が行い、解錠するまでに5分未満でできたものがあるかどうかを判定します。5分未満で解錠できたものがない場合は耐サムターン回し性能がありとします。

表示は「あり」「なし」のいずれかです。

### 耐カム送り解錠性能

別途定められた試験方法に基づきカム送り解錠試験を複数の試験員が行い、解錠するまでに5分未満でできたものがあるかどうかを判定します。5分未満で解錠できたものがない場合は耐カム送り解錠性能がありとします。

表示は「あり」「なし」のいずれかです。

### 耐こじ破り性能

次のいずれかの方法で施錠の効果が失われるかどうかを判定します。

1. 別途定められた試験方法により1人の試験員が扉に取付けられた状態の錠に対してこじ破り試験を行い、5分未満で施錠の効果が失われるかどうかを判定します。
2. 錠のデッドボルトに別途定められた荷重をかけ、施錠の効果が失われるかどうかを判定します。

施錠の効果が失われなければ耐こじ破り性能ありとします。

表示は「あり」「なし」のいずれかです。

### キー本数

出荷するキーの本数を表示します。

※出荷本数は防犯性能と関係はありません。

# 取替、交換時の既設錠前機種の見分け方（電気錠・FBロックの場合）

錠前のメーカーと機種は○の部分に刻印されたマークにより確認することができます。
アルファ製の製品に取り替える場合は、このマークとドアの厚み、左右勝手を事前にご確認ください。

主に公団・アパートなど

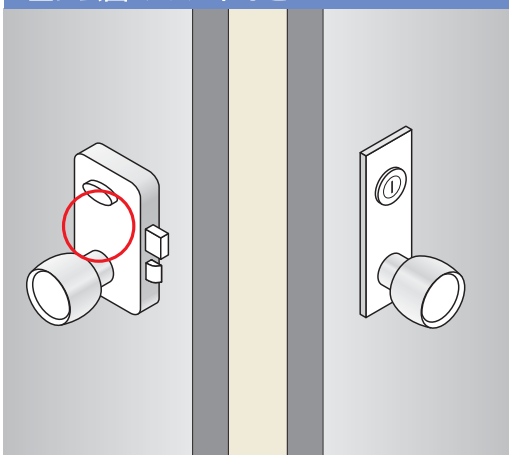

主に公団・アパートなど

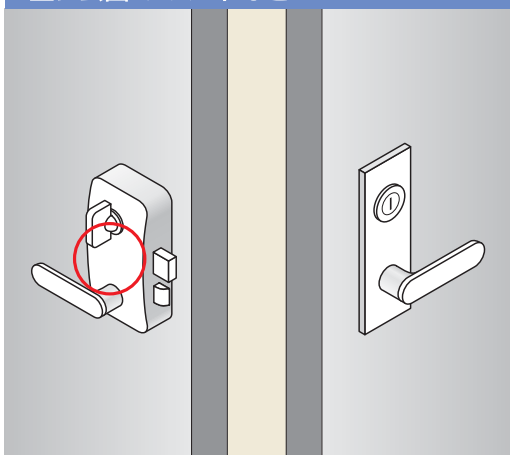

主にアパート、マンションなど

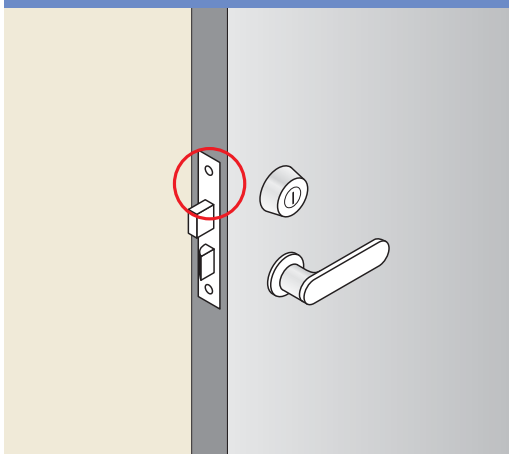

主にマンション、戸建てなど

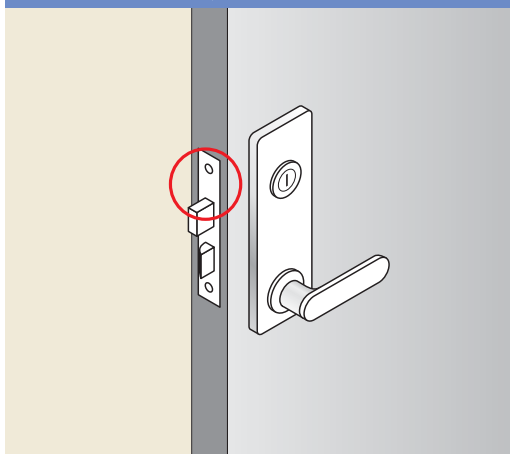

主にマンション、戸建てなど

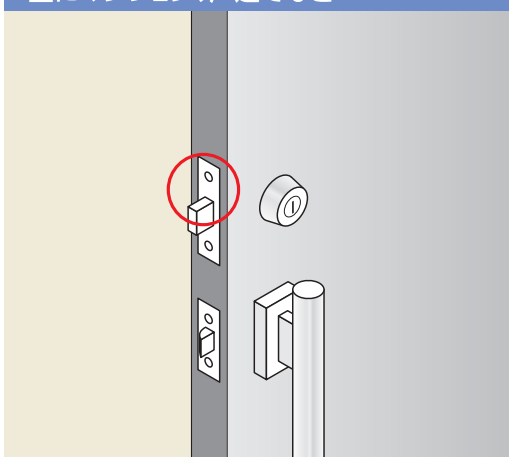

面付けの補助錠

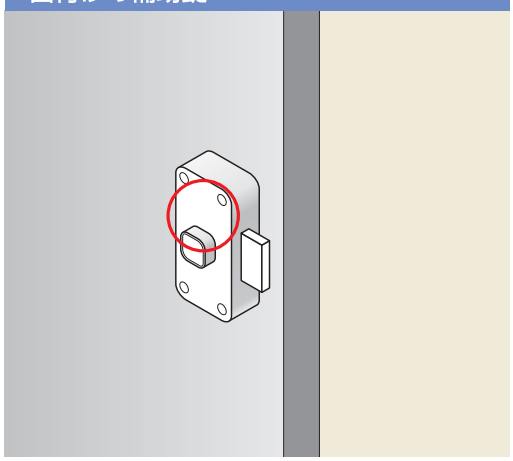

# 錠前のお手入れについて

錠前を正常に、またいつまでも美しくご使用いただくために、よくお読みください。

## ●製品の損傷、錆、腐食、変色等を防ぐために、次の点をお守りください。

### お手入れについて

長期間、清掃しないままにしておきますと、表面に付着した汚れはシミや腐食の原因となります。汚れが軽いうちに清掃してください。
清掃の目安は少なくとも月に1～2回程度です。
特に海岸地帯や交通量の多い道路沿いは、塩分や排気ガスによる汚損が進みやすいのでこまめにお手入れをしてください。

### から拭き

やわらかい布でから拭きしてください。
※ゴシゴシ強くこすらないでください。

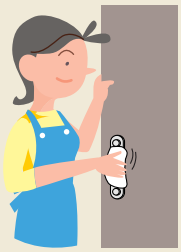

### 水拭き

から拭きでは落ちにくい汚れの場合、水を含ませたやわらかい布をよく絞って拭いてください。

※水拭き後は、から拭きをしてください。



※取扱説明書をご覧になり、お手入れを行ってください。

※散水による水洗いは　避けてください。

## ●キーの抜き差しがスムーズでない、または重いとき。

### キーの抜き差しが重い（かたい）と思ったら・・・

鉛筆の黒い芯（4B位の軟らかいもの）、あるいは黒鉛粉で鍵山のあたり（ディンプルキーの場合はスリバチ状のくぼみ）に塗り込み、キーを鍵穴に差し込み、抜き差しと回転を数回繰り返してください。または、市販の鍵専用潤滑剤を鍵穴にかけてください。
キーの抜き差しがスムーズになりましたら、キーに付着している潤滑剤または黒い粉を布などで拭き取ってください。付着したまま使用されますと、衣服などを汚す場合があります。

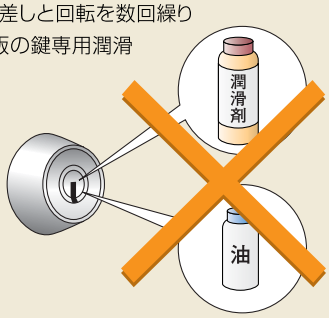


ご注意
※鍵穴に市販の合成潤滑油などを絶対に注油しないでください。細かいチリや埃が鍵の内部に付着しかえって動作不具合の原因となります。
※鉛筆の芯の粉で衣類などを汚してしまう場合がありますのでご注意ください。

### FBロックなどフローティングボールを使ったキーの場合

FBロックなどのフローティングボールを使ったキーで、左記の方法でも改善できない場合はキー先端のフローティングボール部に異物が付着している可能性があります。
この場合、アルコールや薄めた中性洗剤を歯ブラシに付けて軽くなでるようにこすってください。
後に水洗いを行い十分に乾燥させてからお使いください。

ご注意
※むやみにフローティングボール部をつついたりするのは絶対におやめください。最悪の場合ボールが落ちるなどしてキーが使えなくなってしまう場合があります。
※水洗い後は、から拭きをしてください。

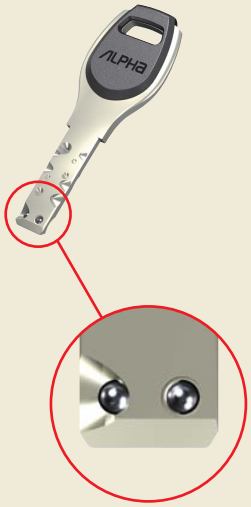


フローティングボール

# 錠前の取扱い上の注意

## 永くお使い頂くためにご留意頂きたいこと

●精密な部品等を使っていますので分解や改造をしたり、強い衝撃をあたえたりしないでください。
●散水による水洗いは避けてください。また、雨露の直接かからない場所でお使いください。
●温泉地など特殊ガス発生地域、浴室などの多湿の場所では使用しないでください。
●施錠するとき、キーやサムターンがきちっと最後まで回ったことを確認してください。デッドボルト（かんぬき）が出て錠が掛かります。尚、ハンドルやノブを操作して錠が掛かったことを確認してください。
●キーの抜き差しや回転操作が悪くなったら、柔らかい芯の鉛筆の粉や黒鉛粉、またはシリンダー専用の潤滑剤を使用してください。鉛筆を使用する場合は、キーの切り込み面を鉛筆でなぞったあとキーで抜き差しを数回行ってください。鍵穴には絶対に油を注さないでください。注入直後は操作が良好でもホコリを吸着してかえって動きを悪くします。
●コピーしたキーを使用した際、キーの抜き差しや回転操作が悪くなり、シリンダーに悪影響を及ぼすことがありますので当社純正キーをご使用ください。
●鍵穴に異物（例えば針金やマッチ棒など）を入れないでください。異物が詰まるとキーの操作ができなくなります。
●シリンダーカバーなどカバーがある製品は、カバーを開けたままにしないでください。
●経年変化により戸先の垂れ下がり、ソリ、曲がり、歪みなどが生じて枠と接触し、錠がスムーズに動かない場合があります。ドア全体の修理が必要となりますので速やかに建築物の管理責任者、施工業者または建具メーカーに依頼してください。
●錠のフロントやストライクの表面に保護シートが付いている場合は必ずはがしてください。そのまま放置されますと、保護シートに着いている糊などの影響でサビが発生したり変色することがあります。

## 盗難悪用防止のために

●暗証番号を入力する製品の場合、後ろから盗み見されたり他人に知られたりしないようご注意ください。また、生年月日、電話番号、住所番地、自動車のナンバー、連続した数字などを避け、推測されにくい暗証番号をお使いいただき、定期的に変更することをお勧めします。
●施錠忘れによる盗難等の被害が多くありますので施錠の確認は必ず行ってください。
●キー（あるいは携帯器やカードキーなど）には使用場所がわかる表示は付けないようにしてください。紛失したときに悪用される恐れがあります。
●日常、キーを利用する必要のない電気式錠前でも機器の故障、停電（電池切れ）などに備えて非常キーは必ず持参してください。また、スペアキーは使用時以外は大切に保管しておいてください。
●第三者に鍵を貸さない事をお勧めします。

# アフターサービス・保証

## ●アフターサービスについて

万が一、当社の製品に故障や損傷などの不具合が発生した場合、またはその他の事由で交換されたい場合には、お取り扱いの施工店様、工務店様、または当社へご依頼ください。

## ●保証について

### 保証期間

施工者様よりの引渡し日（※）から2年間です。（電気錠は2年間）但し、電気錠の製品によって保証期間が異なりますので詳しくはお問い合せください。（メカ錠は1年間）。
※改修工事の場合は、改修工事部分の工事完了の日とします。また、分譲住宅（建売住宅）・分譲マンションの場合は、建築主様へのお引渡し日となります。

### 保証期間修了後のメンテナンス

①保証期間経過後の修理、交換などは有料となります。
②お客様の法律上の権利を制限するものではありませんので、保証期間経過後の修理、その他についてご不明な点は、当社にお問い合わせください。
※商品の生産中止から一定期間経過した場合、修理、交換などに応じられない場合があります。

### 保証範囲

上記保証期間中に、取り扱い説明書、本体ラベル、またはその他の注意書きに基づく適正なご使用状態であるにもかかわらず、不具合が発生した場合には、無償で交換または修理をいたします。
ただし、下記に該当する場合は、保証の対象から除外させていただきます。

①本来の使用目的以外の用途に使用された場合の不具合、または使用目的と異なる使用方法による場合の不具合。
②当社および当社指定のサービス代行店以外の第三者（お客様自身を含む）の取り付け、修理、改造（必要部品の取り外し、他社部品の取り付けを含む）に起因する不具合。
③当社および当社指定のサービス代行店以外の第三者（工事関係者やお客様自身を含む）の取り扱い、使用方法、維持管理などに起因する不具合。
④錠以外の製品、または部品（ドア、丁番、ドアクローザなど）に起因する錠の不具合。
⑤製品、または部品の経年変化（使用に伴う消耗、摩耗など）や経年劣化（樹脂部品の変質、変色など）、またはこれらに伴う錆、その他の不具合。
⑥コピーしたキーに起因する不具合。
⑦鍵穴への異物（例えば、針金、マッチ棒など）の挿入、注油、昆虫の侵入、埃による不具合。
⑧製品周辺の自然環境、住環境などに起因する腐食、またはその他の不具合。（例えば、塩害にによる腐食。大気中の砂塵、煤煙、各種金属粉、亜硫酸ガス、アンモニア、車の排気ガスなどが付着して起きる腐食。異常な高温・低温・多湿による不具合など）。
⑨天災その他の不可抗力。（例えば、暴風、豪雨、高潮、地震、落雷、津波、噴火、洪水、地盤沈下、火災など）に起因する不具合。
⑩犯罪などの不法な行為。（ピッキング、バールなどの道具によるこじ開けなど）に起因する破損や不具合。

# Memo

株式会社アルファ

□住設機器事業部　営業部

本　　社　〒236-0004　神奈川県横浜市金沢区福浦 1-6-8
TEL：045（787）8431　　FAX：045（787）8427

大　　阪　〒541-0053　大阪府大阪市中央区本町 4-4-17 RE-012 1F
TEL：06（6251）4655　　FAX：06（6251）3668

ホームページ　http://www.kk-alpha.com

●ホームページからもカタログをご覧いただけます。

商品のよくある
問合せに関する
自動回答はコチラ

お問い合わせ先

- このパンフレットの内容は2022年6月現在のものです。
- 商品改良のため機能、仕様、デザイン等を予告無く変更する場合があります。
- 印刷の関係上、実際の色と多少異なる場合があります。
- 当社はISO9001・ISO14001を認定取得しています。

資料番号 AL243

22F-3000-R10AT